KESSEBÖHMER
CLEVER STORAGE

FREElift

DESIGN, DAS BEWEGT.

”

EINE HARMONISCHE UND FLIESSENDE SYMPHONIE AUS ELEGANZ, FUNKTIONALITÄT UND KRAFT.

Die FREElift Familie 4

FREEfold 12

FREEslide 18

FREEswing 24

FREEflap mini/forte 30

eTouch für FREElift 40

FREElight 52

Qualität 54

FREElift

ZUVERLÄSSIGE KRAFTPAKETE, SCHLANKE OPTIK, STARKE LEISTUNG.

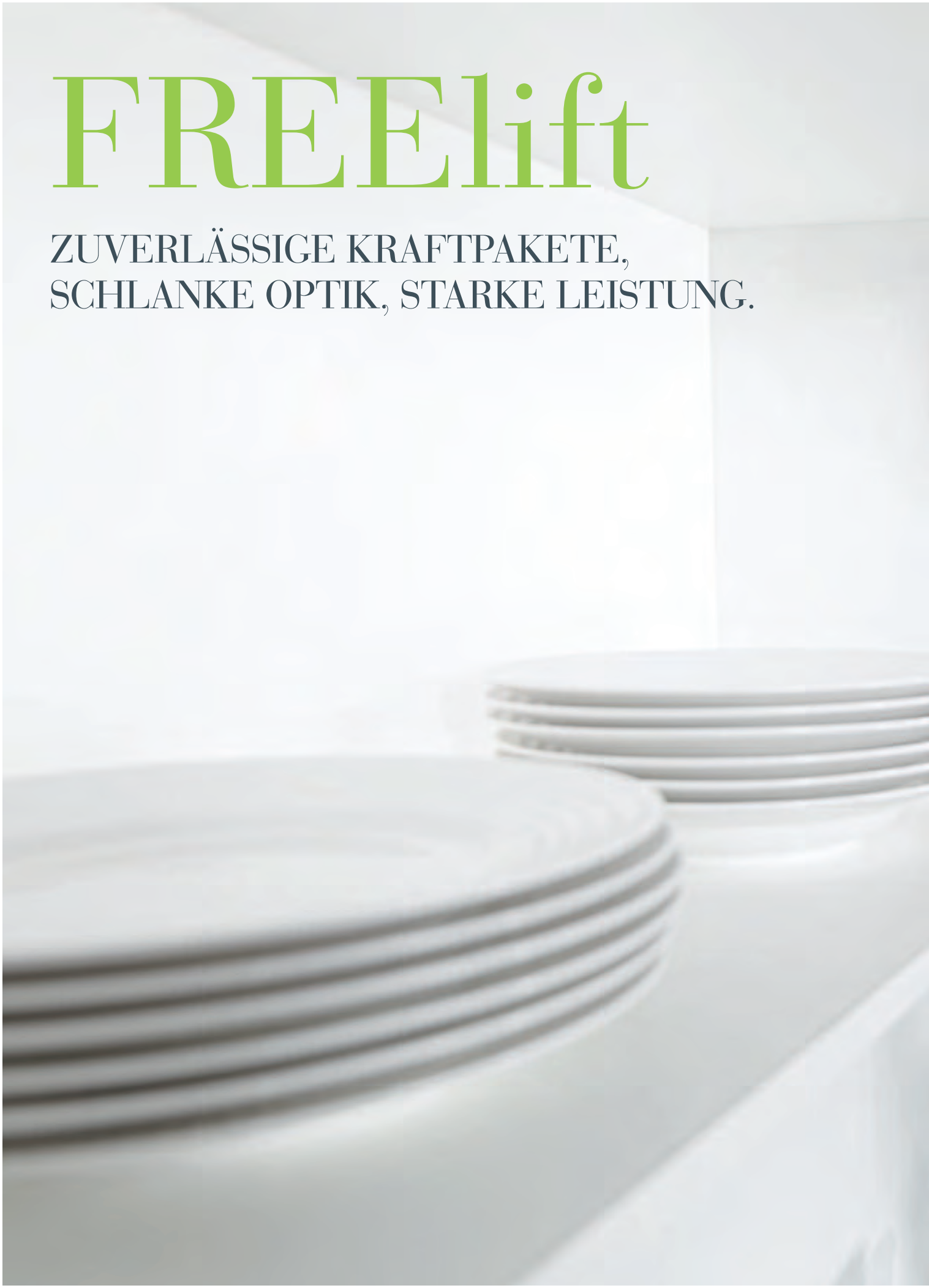

FREEfold
by Kesseböhmer

FREEslide
by Kesseböhmer

INTELLIGENTE TECHNIK:

Die FREElift Familie

EINE KLASSE FÜR SICH

KESSEBÖHMER

FREEswing
by Kesseböhmer

FREEflap
by Kesseböhmer

MODERN, SCHLANK, PRÄZISE. DIE MODERNSTE LIFTER-FAMILIE AM MARKT ERFÜLLT ALL DAS, WAS ELEGANZ UND TECHNIK PERFEKT VEREINT. Ästhetik ist ein emotionaler Anspruch an das, was technische Produkte heute auch können müssen. Nämlich schön aussehen.

Die elegante und schlanke Optik dieser verschiedenen Multitalente unterstreicht die auf der Hand liegenden Vorteile präziser Kesseböhmer-Technik. Spezialisten in modernem Look.

Reibungslose Laufeigenschaften für Hängeschränke mit verschiedensten Klappengrößen und Gewichten finden in der FREElift-Familie den richtigen Schwung. Lautlos, sanft und leicht sind signifikante Merkmale des harmonischen Bewegungskomforts – ein herausragender Nutzervorteil.

Die Innovation dieser Laufeigenschaften bietet eine besonders effiziente und kinderleichte Bedienung. Und das nicht nur in der Küche, sondern auch im Bad, Schlafzimmer und Wohnbereich.

Durch die schlanke Formgebung der Technik, nehmen die Lifter wenig Platz in Anspruch und erhalten maximalen Stauraum sowie leichte Erreichbarkeit der Staugüter.

Klappen, falten, gleiten, schwingen in harmonischer Auf- und Abwärtsbewegung. Und das ohne jeglichen Kraftaufwand. Ein fließendes Bewegungserlebnis!

kesseboehmer.de/freelift »

Fließend weicher Bewegungsablauf:
Auch schwere und breite Fronten öffnen und schließen leicht und gedämpft.

Kompaktes Design, einfache Montage:
ClickFixx, Positionierlaschen und vormontierte Schrauben machen die Montage einfach und sicher.

Flacher Aufbau: Schmale Kraftpakete lassen mehr Stauraum.

„

EIN HÄNGESCHRANK, DER SICH SO LAUTLOS UND SANFT ÖFFNET UND SCHLIESST, DARF SOGAR INS SCHLAFZIMMER.

Sanfte, fließende Bewegung für alle Fronten. Präzise Positionierung, zeitsparende Montage und Justage.

DIE FREElift-FAMILIE DECKT MIT FÜNF EINFACH ZU INSTALLIERENDEN LIFTERVARIANTEN ALLE AKTUELLEN ANWENDUNGSGEBIETE RUND UMS HAUS AB. Hohe Flexibiliät in Bezug auf Fronthöhe, Frontdicke und Gewicht, minimieren und optimieren den Logistikaufwand des Verbauers. Positionierlaschen und vormontierte Euroschrauben gewährleisten eine exakte Positionierung und schnelle Montage am Korpus.

Die Justage geschieht im Handumdrehen, die Krafteinstellung erfolgt direkt am Beschlag, die Frontausrichtung wird an der Frontanbindung durgeführt. Das ClickFixx System macht die fast werkzeuglose Frontmontage einfach und schnell.

Neben den hohen funktionalen Anforderungen, erfüllen FREEflap, FREEfold, FREEslide, FREEswing und FREElight alle anspruchsvollen, ästhetischen Aspekte moderner Oberschränke. Bei großem bis eingeschränktem Platzangebot finden sie die perfekte Lösung in der variantenreichen und starken FREElift Familie.

Selbstverständlich sind unsere Kraftpakete auch in Kombination mit dem Antriebssystem eTouch einfach, sicher und schnell zu montieren. eTouch steht für absoluten Bedienungskomfort. Einfach leicht auf die Front drücken und diese öffnet sich wie durch Zauberhand.

kesseboehmer.de/freelift »

FLEXIBLER EINSATZ UND UNKOMPLIZIERTE MONTAGE.
NICHT NUR IN DER KÜCHE, AUCH IM BAD, BÜRO ODER WOHNBEREICH
ÖFFNET DIE FREElift FAMILIE NEUE PLANUNGSMÖGLICHKEITEN.

FEATURES & BENEFITS:

- Speziell für hohe Hängeschränke
- Auch für niedrige Decken und schwere Fronten
- Ideal für transparente Glasfronten und Innenschrankbeleuchtungen
- Fingerklemmschutz durch Sicherheits-Mittelscharnier
- Multi-Position-STOPP
- Ausgezeichnet: German Design Award SPECIAL MENTION 2015

German Design Award SPECIAL MENTION

MODERNER KOMFORT:

FREEfold

ELEGANTER AUFTRITT FÜR HOHE HÄNGESCHRÄNKE

KESSEBÖHMER

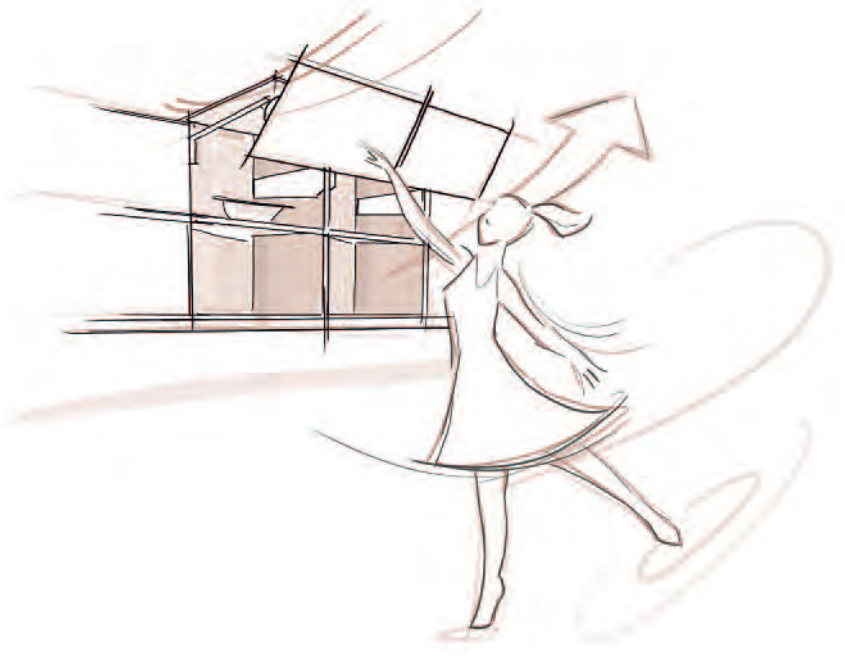

DAS INTELLIGENTE FRONTENSYSTEM FREEfold FALTET DIE FRONT BEIM HOCHFAHREN PLATZSPAREND ZUSAMMEN. Dadurch entstehen intelligente Lösungsansätze für niedrige Decken, unterschiedlich hohe Hängeschränke und große, schwere Fronten. Die Vielfalt der Gestaltungsmöglichkeiten in der Planung überzeugt: Effiziente Bewegungsabläufe für moderne Küchen. Der integrierte Multi-Position-STOPP garantiert sofortigen und sicheren Halt in jeder Position. Durch Sicherheits-Mittelscharniere wird ein Einklemmen der Finger verhindert. FREEfold ist ideal für Glasfronten und schafft faszinierende Impressionen der Transparenz und Beleuchtung.

kesseboehmer.de/freefold »

Geringster Montageaufwand.

EINFACHE MONTAGE MIT WENIGEN HANDGRIFFEN. Die integrierten Positionierlaschen sorgen für eine schnelle und perfekte Anbringung. Beim anschließenden Verschrauben sparen Sie durch die vormontierten Euroschrauben ebenfalls Zeit und Mühe. Die Euroschrauben greifen zudem direkt an der Grundplatte, was eine hohe Stabilität des Bewegungssystems garantiert. Wie bei der gesamten Lifterfamilie erfolgt die Frontanbindung per ClickFixx.

Nur noch die vormontierten Euroschrauben anziehen – fertig!

Sicherheits-Mittelscharniere mit integriertem Fingerklemmschutz verbinden die beiden Fronthälften.

FREE

Sitzt garantiert richtig: Dank der Positionierlaschen wird der Beschlag passgenau und selbst haltend auf die Seitenwand aufgesteckt.

Montage der Front an den Korpus.

CLICK

Beim FREEfold wird die obere Front ...

abhängig von der Frontbreite mittels ...

Topfscharnieren am Korpus befestigt.

Bequem und sicher justieren.

Die Einstellung der Federkraft auf unterschiedliche Frontgewichte für einen federleichten Lauf erfolgt mithilfe eines Akkuschraubers.

Die Frontanbindung – natürlich mit ClickFixx.

Die Front wird an den Beschlag angesetzt ...

anschließend nach unten eingehängt ...

und dann einfach eingerastet.

Abb.: Maße in mm

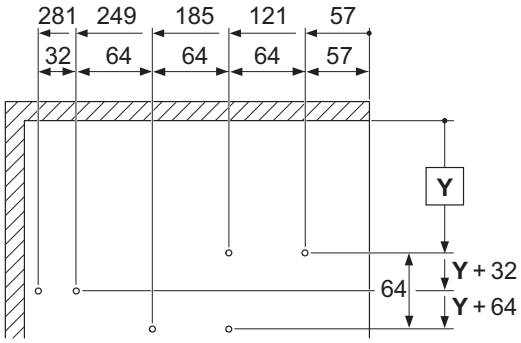

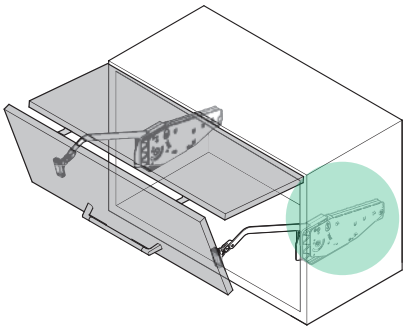

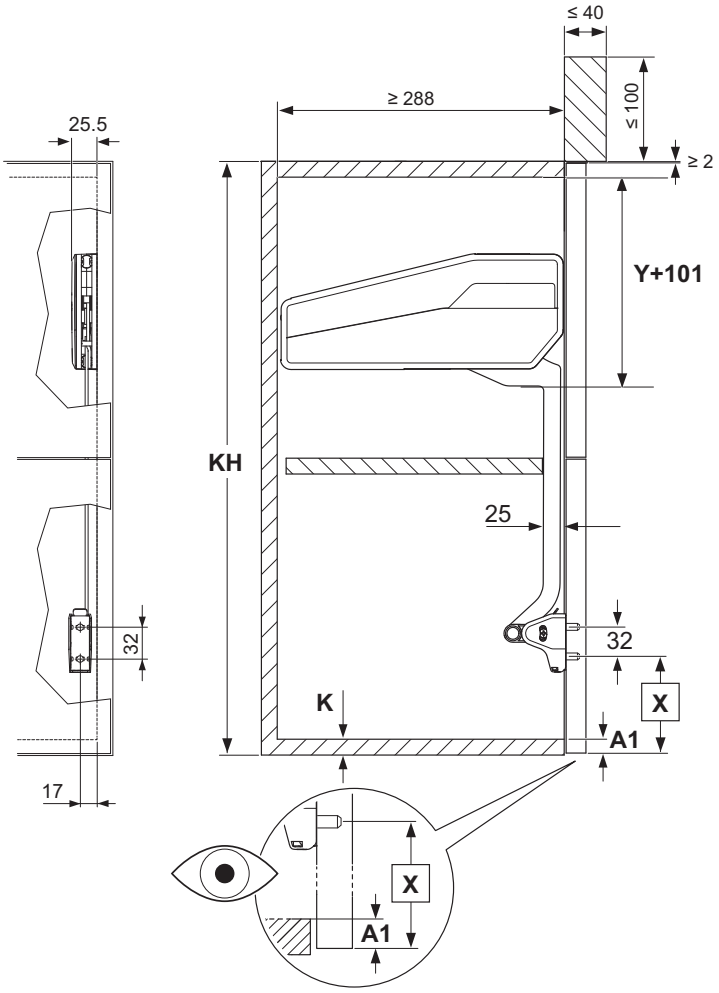

	Q	R	S
450-480	1,0	349	313
480-530	1,1	426	328
520-590	1,1	466	347
580-650	1,2	589	377
650-730	1,2	664	409
710-790	1,2	736	439
770-840	1,0	644	467
840-910	1,2	882	501
910-970	1,1	865	533
960-1010	1,1	915	557
1000-1040	1,1	954	576

$$Y = (Q \times KH) - R - K$$

$$X = KH - Y - S - (2 \times K) + A1$$

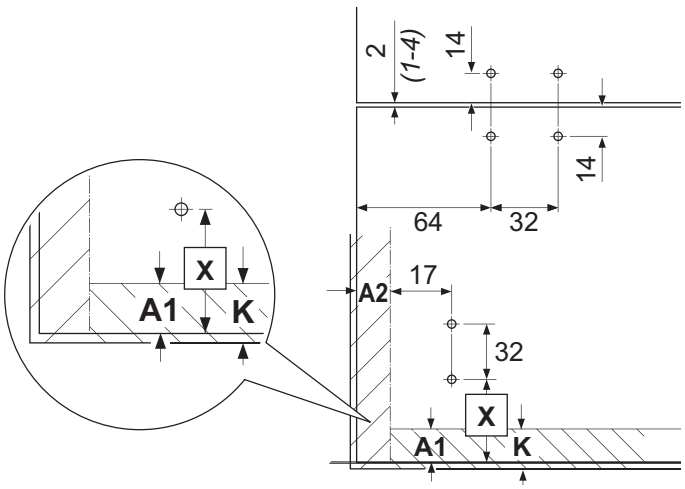

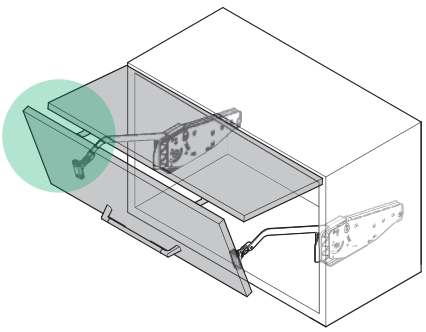

FREEfold-Beschlagset
vernickelt (0006)

Ein Set besteht aus:
2 FREEfold-Beschlägen (rechts und links)
2 Frontbefestigungsplatten
Bohrschablone

Korpushöhe mm	Frontgewicht* kg	Typologie	Art.-Nr.
450-480	2,8 - 5,7	B1fo	**27 1857**
	5,6 - 11,3	B3fo	**27 1858**
	8,3 - 16,3	B4fo	**27 1859**
480-530	2,6 - 5,2	C1fo	**27 1861**
	5,2 - 10,6	C3fo	**27 1862**
	7,8 - 15,1	C4fo	**27 1863**
520-590	2,4 - 4,9	D1fo	**27 1865**
	4,8 - 9,8	D3fo	**27 1866**
	7,2 - 14,1	D4fo	**27 1867**
	11,8 - 23,3	D5fo	**27 1868**
580-650	2,2 - 4,4	E1fo	**27 1869**
	4,3 - 8,8	E3fo	**27 1870**
	6,0 - 12,2	E4fo	**27 1871**
	10,6 - 20,9	E5fo	**27 1872**
650-730	1,9 - 4,0	F1fo	**27 1873**
	3,9 - 7,9	F3fo	**27 1874**
	5,8 - 11,6	F4fo	**27 1875**
	9,5 - 18,7	F5fo	**27 1876**

Korpushöhe mm	Frontgewicht* kg	Typologie	Art.-Nr.
710-790	3,5 - 7,2	G3fo	**27 1878**
	5,2 - 10,3	G4fo	**27 1879**
	8,7 - 17,2	G5fo	**27 1880**
770-840	3,2 - 6,7	H3fo	**27 1882**
	4,9 - 9,8	H4fo	**27 1883**
	8,0 - 15,5	H5fo	**27 1884**
840-910	4,5 - 9,0	I4fo	**27 1887**
	7,3 - 14,6	I5fo	**27 1888**
910-970	4,2 - 8,0	J4fo	**27 1891**
	6,8 - 13,5	J5fo	**27 1892**
960-1.010	3,9 - 7,6	K4fo	**27 1895**
	6,5 - 12,8	K5fo	**27 1896**
1.000-1.040	3,7 - 7,3	L4fo	**27 1899**
	6,2 - 12,3	L5fo	**27 1900**

*Frontgewicht inkl. Griff

Abdeckkappen-Set **27 1786**
(rechts und links)

Farben:
grau (7035)
weiß (9966)

Mittelscharnier
vernickelt (0006)

für Euroschrauben **27 1558**
für Spaxschrauben **27 1559**

Öffnungswinkelbegrenzer **27 1958**
grau (7040)

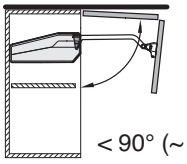

< 90° (~ 77°-84°)

Adapter **27 1851**
für 20 mm Aluminiumrahmen
vernickelt (0006)

FEATURES & BENEFITS:

- Für Hochschränke und den Einsatz von Geräten, wie zum Beispiel Mikrowellen
- Liftet Fronten parallel und präzise
- Viele Anwendungsbereiche in Küche, Bad und Wohnraum
- Staugüter sind leicht erreichbar
- Multi-Position-STOPP
- Ausgezeichnet: German Design Award SPECIAL MENTION 2015

German Design Award SPECIAL MENTION

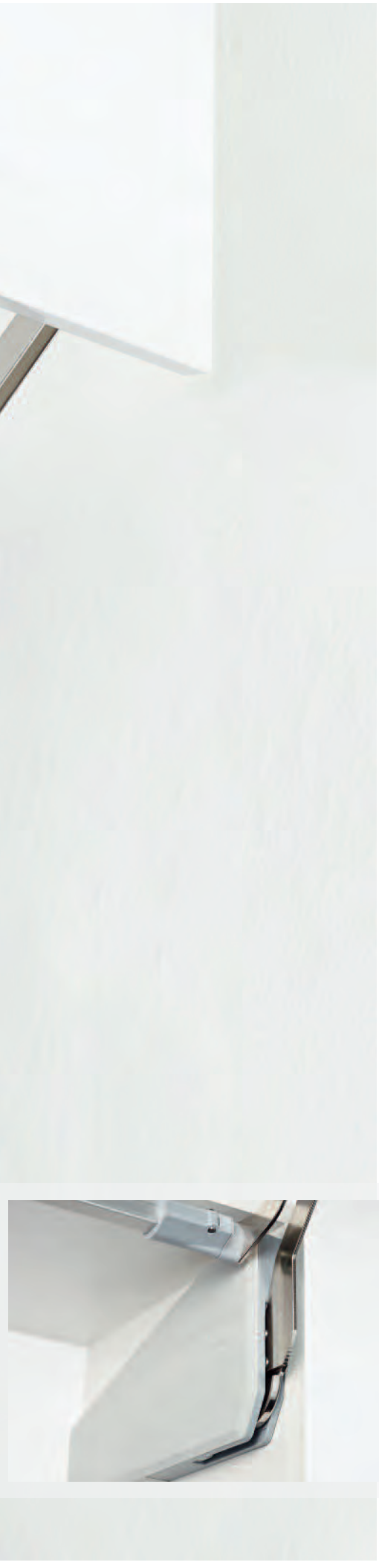

DER SENKRECHT-LIFT: FREEslide

DAS LÖSUNGSORIENTIERTE MULTITALENT

KESSEBÖHMER

„FORM FOLLOWS FUNCTION“ – UND DAS BESONDERS ÄSTHETISCH. BEIM FREEslide FÄHRT DIE FRONT GERADE NACH OBEN, WODURCH SICH IN DER KÜCHENPLANUNG VIELFÄLTIGE, GESTALTERISCHE MÖGLICHKEITEN ERÖFFNEN. Auch für übereinanderhängende Schränke oder Hängeschränke mit Licht- oder Kranzprofil ist FREEslide die perfekte Wahl. Sämtliche Staugüter sind leicht erreichbar und der integrierte Multi-Position-STOPP garantiert sofortigen und sicheren Halt in jeder Position. Viel Komfort hinter einer optisch durchgängigen Schrankfront – nicht nur in der Küche, sondern im ganzen Haus.

kesseboehmer.de/freeslide »

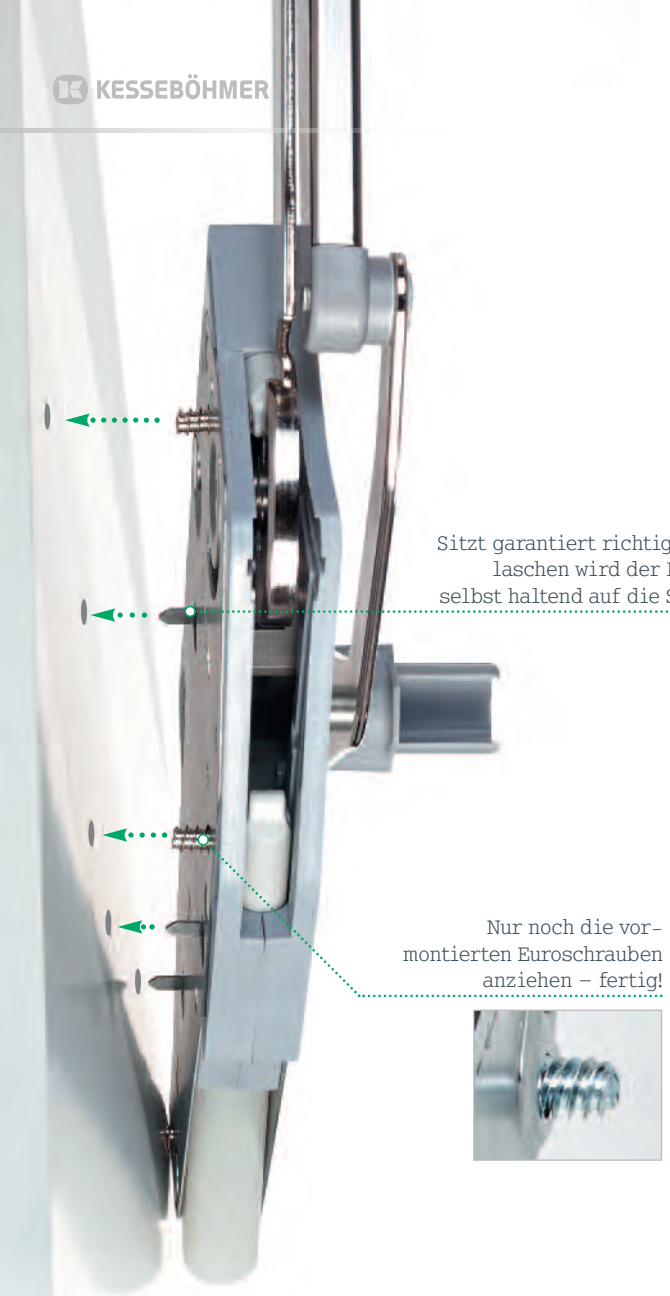

Sitzt garantiert richtig: Dank der Positionierlaschen wird der Beschlag passgenau und selbst haltend auf die Seitenwand aufgesteckt.

Nur noch die vormontierten Euroschrauben anziehen – fertig!

Geringster Montageaufwand.

EINFACHE MONTAGE MIT WENIGEN HANDGRIFFEN. Die integrierten Positionierlaschen sorgen für eine schnelle und perfekte Anbringung. Beim anschließenden Verschrauben sparen Sie durch die vormontierten Euroschrauben ebenfalls Zeit und Mühe. Die Euroschrauben greifen zudem direkt an der Grundplatte, was eine hohe Stabilität des Bewegungssystems garantiert. Wie bei der gesamten Lifterfamilie erfolgt die Frontanbindung per ClickFixx.

Die Frontanbindung – natürlich mit ClickFixx.

Die Front wird an den Beschlag angesetzt ...

anschließend nach unten eingehängt ...

und dann einfach eingerastet.

Bequem & sicher justieren.

Die Einstellung der Federkraft auf unterschiedliche Frontgewichte für einen federleichten Lauf erfolgt mithilfe eines Akkuschraubers.

Abb.: Maße in mm

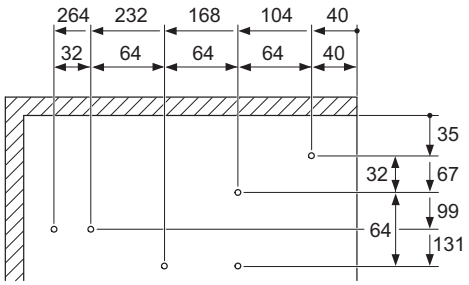

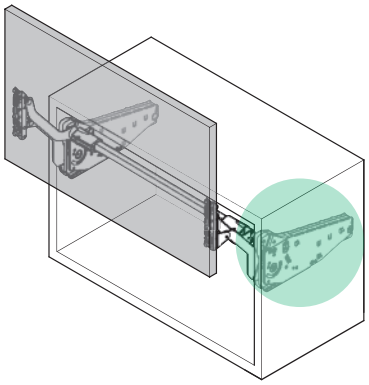

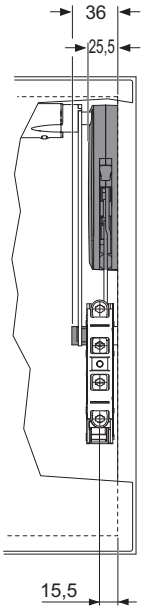

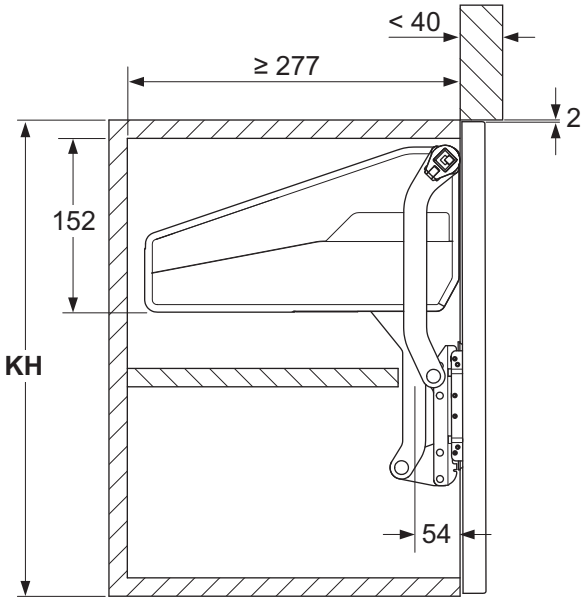

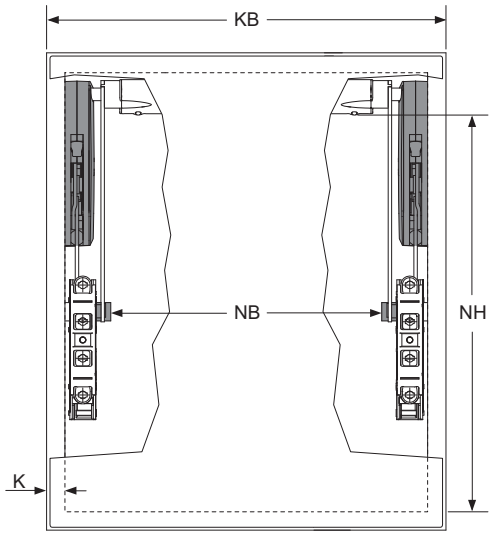

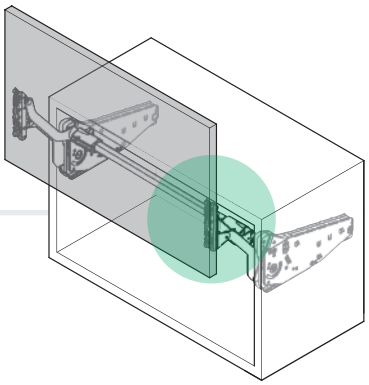

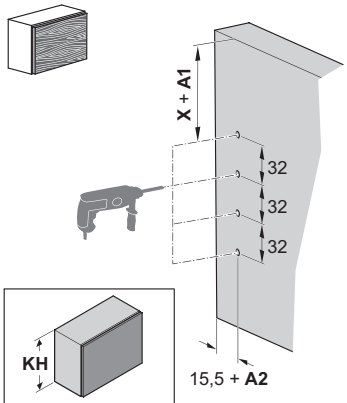

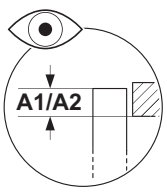

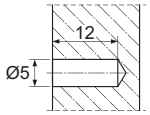

KH	X
320 - 360	157
345 - 420	185
380 - 500	220
430 - 600	265

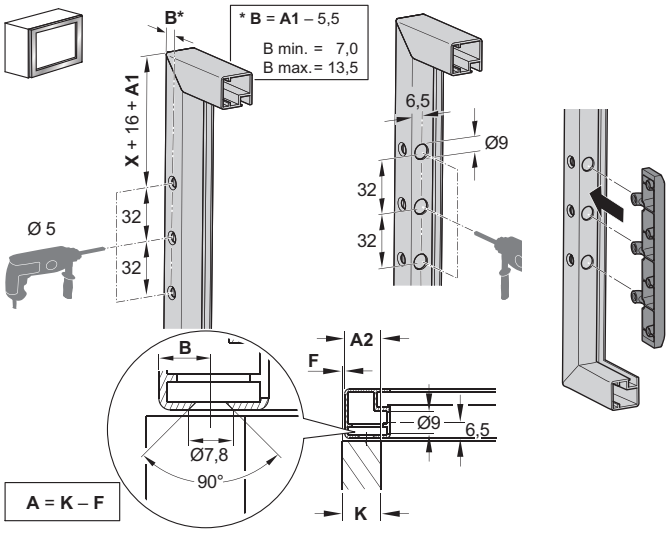

FREEslide-Beschlagset
vernickelt (0006)

Ein Set besteht aus:
2 FREEslide-Beschlägen (rechts und links)
2 Frontbefestigungsplatten
2 Überwurfhülsen
Bohrschablone

Korpushöhe **mm**	Lichte Höhe **mm**	Frontgewicht* **kg**	Typologie	**Art.-Nr.**	Nutzbare Innenhöhe (NH)	Nutzbare Innenbreite (NB)
320-360	≥280	3,0 - 5,7	O1us	**27 1901**	ca. 240-280 mm	**KB – 2xK – 2x36**
		4,8 - 9,3	O2us	**27 1902**		
		8,7 - 16,5	O3us	**27 1903**		
345-420	≥308	2,4 - 4,8	P1us	**27 1904**	ca. 265-340 mm	**KB – 2xK – 2x36**
		4,1 - 8,0	P2us	**27 1905**		
		7,4 - 14,0	P3us	**27 1906**		
		11,0 - 19,6	P4us	**27 1907**		
380-500	≥343	2,0 - 3,8	Q1us	**27 1908**	ca. 300-420 mm	**KB – 2xK – 2x36**
		3,4 - 6,7	Q2us	**27 1909**		
		6,3 - 11,8	Q3us	**27 1910**		
		9,3 - 17,4	Q4us	**27 1911**		
430-600	≥388	1,6 - 3,3	R1us	**27 1912**	ca. 350-520 mm	**KB – 2xK – 2x36**
		2,6 - 5,5	R2us	**27 1913**		
		5,0 - 9,7	R3us	**27 1914**		
		7,4 - 14,6	R4us	**27 1915**		

*Frontgewicht inkl. Griff

Abdeckkappen-Set **27 1810**
(rechts und links)

Farben:
grau (7035)
weiß (9966)

Adapter **27 1687**
für 20 mm Aluminiumrahmen
vernickelt (0006)

Torsionsstange
Aluminium eloxiert (0038)

Korpusbreite **mm**	Korpusstärke **mm**	Länge **mm**	**Art.-Nr.**
450	16/19	324	**27 1916**
500	16/19	374	**27 1917**
600	16/19	474	**27 1918**
800	16/19	674	**27 1919**
900	16/19	774	**27 1920**

Korpusbreite **mm**	Korpusstärke **mm**	Länge **mm**	**Art.-Nr.**
1.000	16/19	874	**27 1921**
1.200	16/19	1.074	**27 1922**
1.600	16/19	1.470	**27 1854**
1.800	16/19	1.674	**27 1941**
KB	16/19	**KB**-(2 x **K**)-88	

FEATURES & BENEFITS:

- Beeindruckende Möglichkeiten für mittlere und große Fronten
- Schwereloser Bewegungsablauf
- Optimaler Zugriff auf den gesamten Stauraum
- Multi-Position-STOPP
- Ausgezeichnet: German Design Award SPECIAL MENTION 2015

German Design Award SPECIAL MENTION

STARKER AUFTRITT:

FREEswing

IDEAL FÜR MITTLERE UND GROSSE FRONTEN

KESSEBÖHMER

DIE PERFEKTE WAHL FÜR EIN BEQUEMES UND ZEITGEMÄSSES WOHNEN: FREEswing LIFTET MITTELGROSSE UND GROSSE FRONTEN ELEGANT UND LEISE NACH OBEN. FREEswing garantiert selbst bei mittleren und großen Fronten den uneingeschränkten Zugriff auf das Staugut ohne Platzeinschränkung – selbstverständlich mit Multi-Position-STOPP.

Das kompakte Design ermöglicht einen vielfältigen Einsatz in Küche, Bad und Wohnbereich. eTouch bietet mit leichtem Impuls hochkomfortables Öffnen und Schließen.

kesseboehmer.de/freeswing »

Geringster Montageaufwand.

EINFACHE MONTAGE MIT WENIGEN HANDGRIFFEN. Die integrierten Positionierlaschen sorgen für eine schnelle und perfekte Anbringung. Beim anschließenden Verschrauben sparen Sie durch die vormontierten Euroschrauben ebenfalls Zeit und Mühe. Die Euroschrauben greifen zudem direkt an der Grundplatte, was eine hohe Stabilität des Bewegungssystems garantiert. Wie bei der gesamten Lifterfamilie erfolgt die Frontanbindung per ClickFixx.

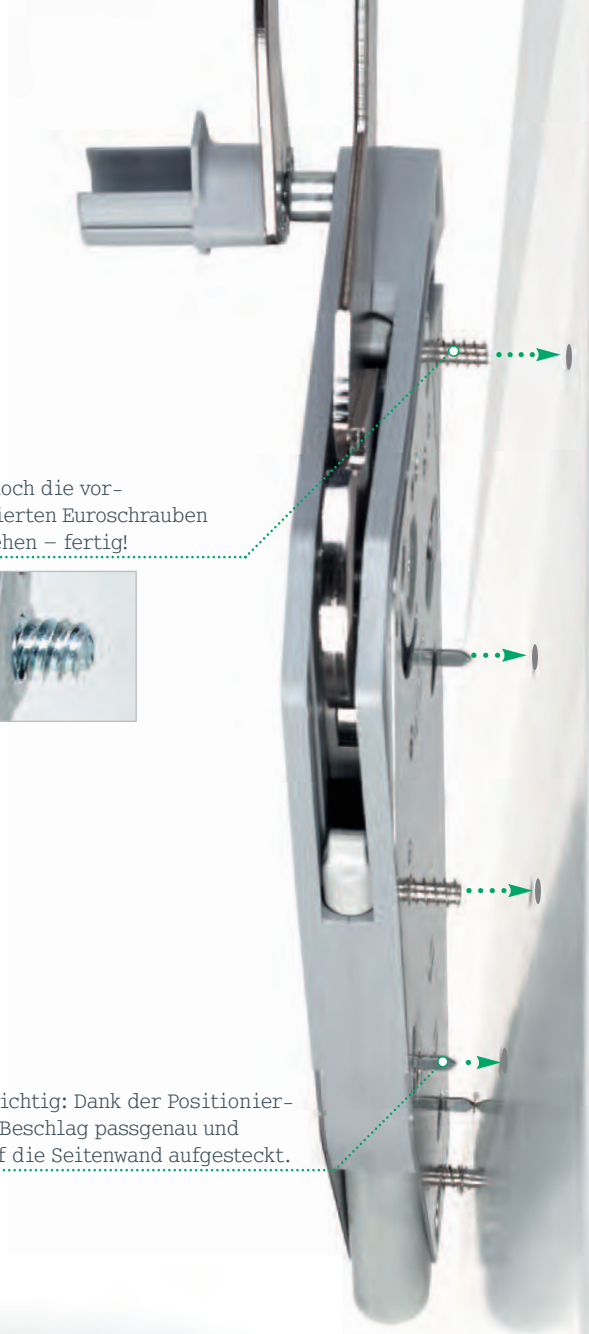

Nur noch die vormontierten Euroschrauben anziehen – fertig!

FREE

Sitzt garantiert richtig: Dank der Positionierlaschen wird der Beschlag passgenau und selbst haltend auf die Seitenwand aufgesteckt.

Bequem & sicher justieren.

Die Einstellung der Federkraft auf unterschiedliche Frontgewichte für einen federleichten Lauf erfolgt mithilfe eines Akkuschraubers.

Die Frontanbindung – natürlich mit ClickFixx.

Die Front wird an den Beschlag angesetzt ...

anschließend nach oben eingehängt ...

und dann einfach eingerastet.

Abb.: Maße in mm

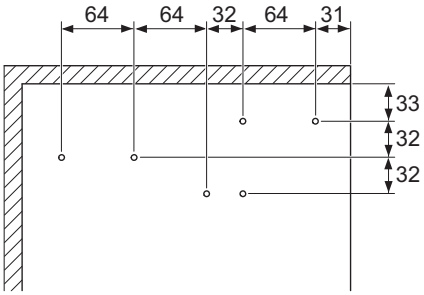

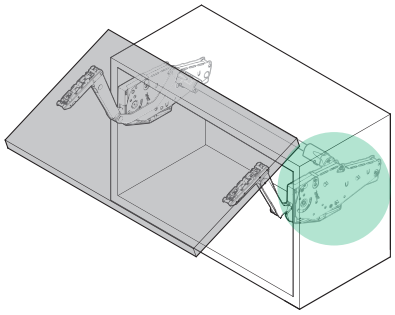

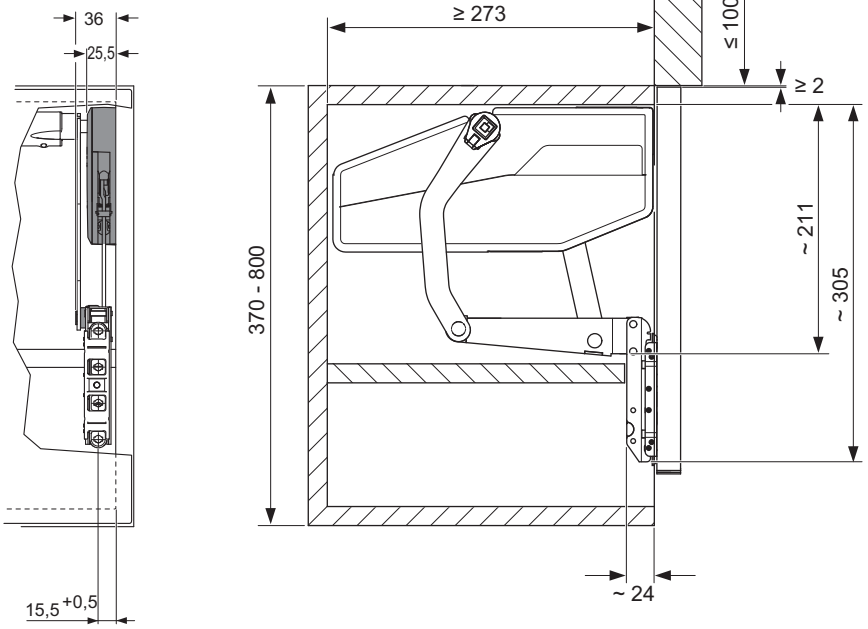

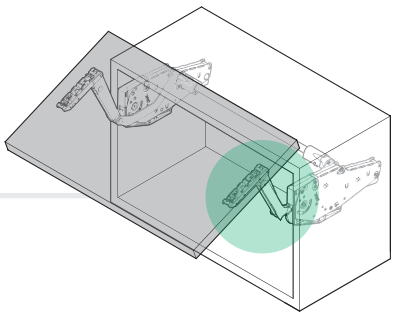

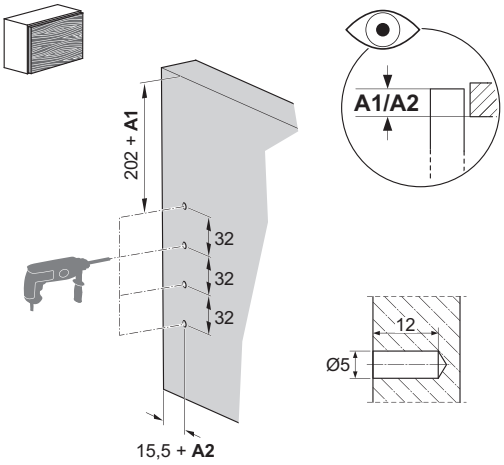

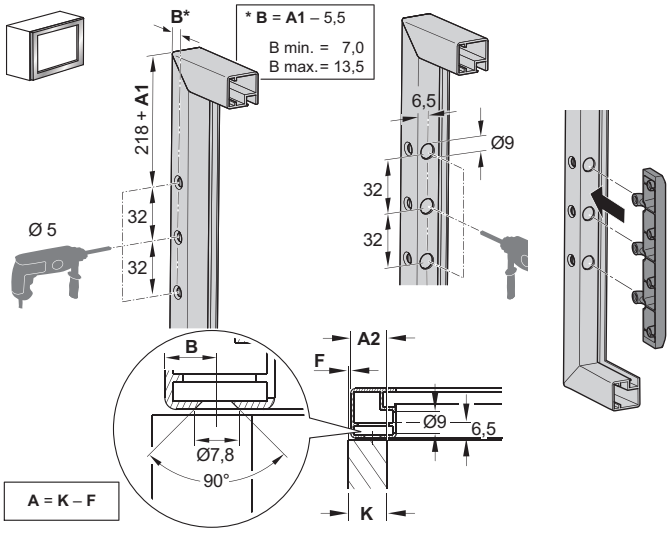

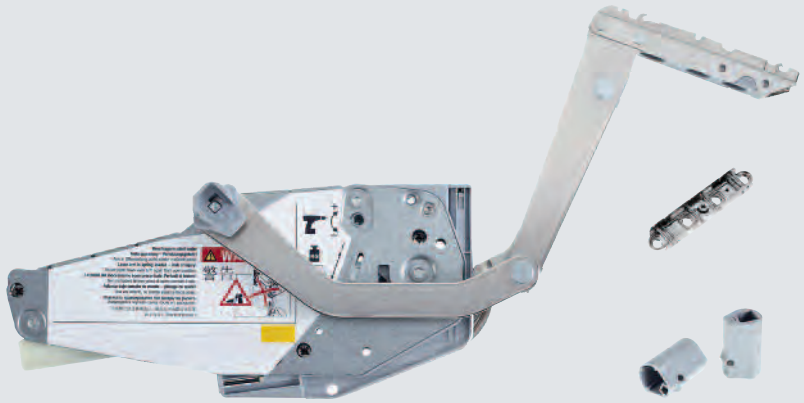

FREEswing-Beschlagset
vernickelt (0006)

Ein Set besteht aus:
2 FREEswing-Beschlägen (rechts und links)
2 Frontbefestigungsplatten
2 Überwurfhülsen
Bohrschablone

Korpushöhe	Frontgewicht*	Typologie	
mm	**kg**		**Art.-Nr.**
370	1,8 - 4,0	S1sw	**27 1923**
	3,4 - 6,5	S4sw	**27 1926**
	5,2 - 10,3	S7sw	**27 1929**
400	1,8 - 3,9	S1sw	**27 1923**
	3,3 - 6,3	S4sw	**27 1926**
	5,0 - 10,0	S7sw	**27 1929**
450	1,8 - 3,7	S1sw	**27 1923**
	3,2 - 6,1	S4sw	**27 1926**
	4,8 - 9,4	S7sw	**27 1929**
500	1,9 - 3,5	S1sw	**27 1923**
	3,0 - 5,8	S4sw	**27 1926**
	4,5 - 8,9	S7sw	**27 1929**
500	2,5 - 5,9	S2sw	**27 1924**
	5,0 - 10,0	S5sw	**27 1927**
	8,2 - 15,9	S8sw	**27 1930**
550	2,5 - 5,6	S2sw	**27 1924**
	4,8 - 9,6	S5sw	**27 1927**
	7,8 - 15,2	S8sw	**27 1930**

Korpushöhe	Frontgewicht*	Typologie	
mm	**kg**		**Art.-Nr.**
600	2,5 - 5,3	S2sw	**27 1924**
	4,7 - 9,3	S5sw	**27 1927**
	7,5 - 14,5	S8sw	**27 1930**
670	2,5 - 4,8	S2sw	**27 1924**
	4,5 - 8,8	S5sw	**27 1927**
	7,0 - 13,5	S8sw	**27 1930**
670	3,2 - 6,5	S3sw	**27 1925**
	5,7 - 11,3	S6sw	**27 1928**
	8,5 - 17,1	S9sw	**27 1931**
700	3,1 - 6,3	S3sw	**27 1925**
	5,6 - 11,1	S6sw	**27 1928**
	8,4 - 16,7	S9sw	**27 1931**
750	3,0 - 6,0	S3sw	**27 1925**
	5,4 - 10,7	S6sw	**27 1928**
	8,2 - 16,0	S9sw	**27 1931**
800	2,9 - 5,7	S3sw	**27 1925**
	5,3 - 10,3	S6sw	**27 1928**
	8,0 - 15,3	S9sw	**27 1931**

*Frontgewicht inkl. Griff

Abdeckkappen-Set **27 1820**
(rechts und links)

Farben:
grau (7035)
weiß (9966)

Adapter **27 1687**
für 20 mm Aluminiumrahmen
vernickelt (0006)

Torsionsstange
Aluminium eloxiert (0038)

Korpus-breite	Korpus-stärke	Länge	
mm	**mm**	**mm**	**Art.-Nr.**
450	16/19	324	**27 1916**
500	16/19	374	**27 1917**
600	16/19	474	**27 1918**
800	16/19	674	**27 1919**
900	16/19	774	**27 1920**

Korpus-breite	Korpus-stärke	Länge	
mm	**mm**	**mm**	**Art.-Nr.**
1.000	16/19	874	**27 1921**
1.200	16/19	1.074	**27 1922**
1.600	16/19	1.470	**27 1854**
1.800	16/19	1.674	**27 1941**
KB	16/19	**KB**-(2 x **K**)-88	

FEATURES & BENEFITS:

- Geringe Installationstiefe (118 mm)
- Generierte Kraft von bis zu 27 kg
- 90° & 107° Öffnungswinkel
- Multi-Position-STOPP
- Ausgezeichnet:
  German Design Award
  SPECIAL MENTION 2014 und 2015

German Design Award SPECIAL MENTION

KOMPAKT UND STARK:

FREEflap mini/forte

KLEINER LIFTER, GROSSE LEISTUNG!

KESSEBÖHMER

PRAKTISCH, AUSBALANCIERT UND KOMPAKT. DER FREEflap mini/forte IST DER „KLEINE STARKE“ DER LIFTERFAMILIE. Bei nur 118 mm Installationstiefe hebt er bis 27 kg schwere Frontpanele. Technische Daten, die für sich sprechen. Der Multi-Position-STOPP sorgt für sicheren Halt in jeder Position. So gut, dass wir uns schon jetzt auf den German Design Award 2015 freuen dürfen!

kesseboehmer.de/freeflap »

Sitzt garantiert richtig: Dank der Positionierlaschen wird der Beschlag passgenau und selbst haltend auf die Seitenwand aufgesteckt.

Nur noch die vormontierten Euroschrauben anziehen – fertig!

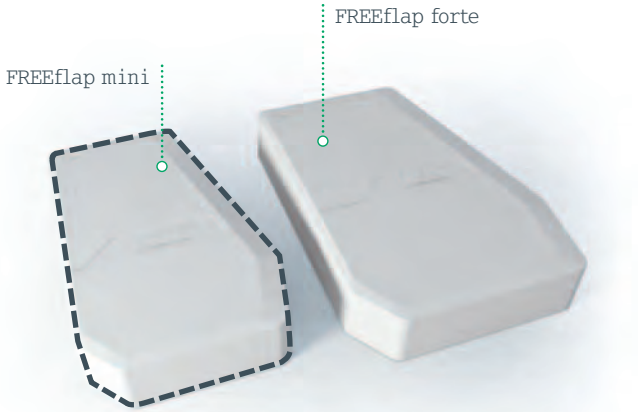

Geringster Montageaufwand.

EINFACHE MONTAGE MIT WENIGEN HANDGRIFFEN. Die integrierten Positionierlaschen sorgen für eine schnelle und perfekte Anbringung. Beim anschließenden Verschrauben sparen Sie durch die vormontierten Euroschrauben ebenfalls Zeit und Mühe. Die Euroschrauben greifen zudem direkt an der Grundplatte, was eine hohe Stabilität des Bewegungssystems garantiert. Wie bei der gesamten Lifterfamilie erfolgt die Frontanbindung per ClickFixx.

Die Frontanbindung – natürlich mit ClickFixx.

Die Front wird an den Beschlag angesetzt ...

anschließend nach unten eingehängt ...

und dann einfach eingerastet.

Einstellung der Frontneigung

Justage der vertikalen Frontposition

Einstellung der seitlichen Frontausrichtung

Ein PZ2 Schraubendreher ist das einzige Werkzeug, das Sie für die gesamte Justage benötigen.

Einstellung der Federkraft

Bequem und sicher justieren.

Einstellung der Federkraft auf unterschiedliche Frontgewichte für federleichten Lauf

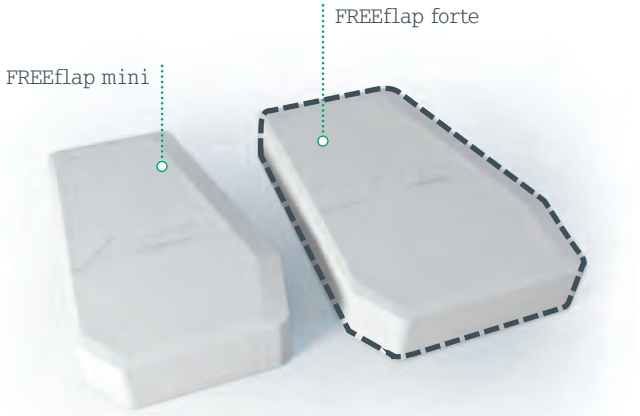

Geringster Montageaufwand.

FREE

Sitzt garantiert richtig: Dank der Positionierlaschen wird der Beschlag passgenau und selbst haltend auf die Seitenwand aufgesteckt.

EINFACHE MONTAGE MIT WENIGEN HANDGRIFFEN. Die integrierten Positionierlaschen sorgen für eine schnelle und perfekte Anbringung. Beim anschließenden Verschrauben sparen Sie durch die vormontierten Euroschrauben ebenfalls Zeit und Mühe. Die Euroschrauben greifen zudem direkt an der Grundplatte, was eine hohe Stabilität des Bewegungssystems garantiert. Wie bei der gesamten Lifterfamilie erfolgt die Frontanbindung per ClickFixx.

Nur noch die vormontierten Euroschrauben anziehen – fertig!

Die Frontanbindung – natürlich mit ClickFixx.

CLICK

Die Front wird an den Beschlag angesetzt …

anschließend nach unten eingehängt …

und dann einfach eingerastet.

Einstellung der Frontneigung

Justage der vertikalen Frontposition

Einstellung der seitlichen Frontausrichtung

Ein PZ2 Schraubendreher ist das einzige Werkzeug, das Sie für die gesamte Justage benötigen.

Einstellung der Federkraft

Einstellung des gewünschten Öffnungswinkels beim FREEflap forte: 90° oder 107°

Bequem und sicher justieren.

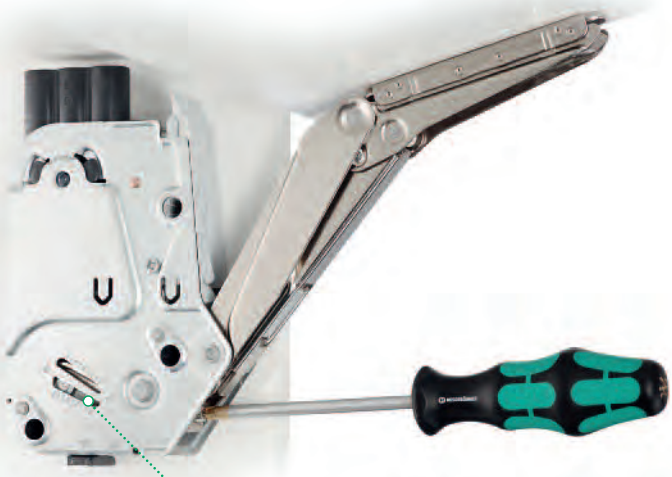

Einstellung der Federkraft auf unterschiedliche Frontgewichte für federleichten Lauf

FREEflap mini

Abb.: Maße in mm

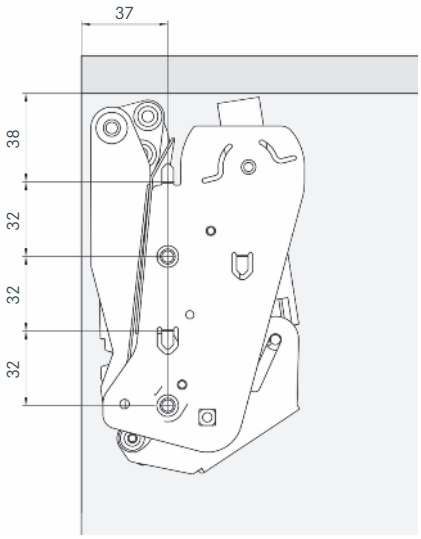

Ansicht von rechts (linker Beschlag)

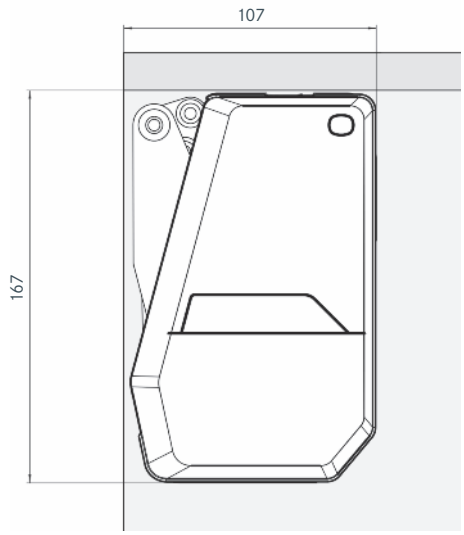

Linker Beschlag mit Abdeckkappe

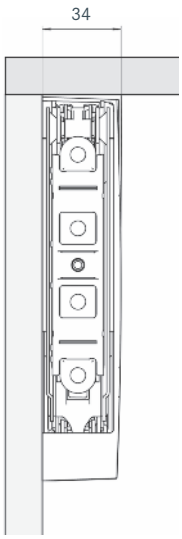

Frontansicht

FREEflap forte

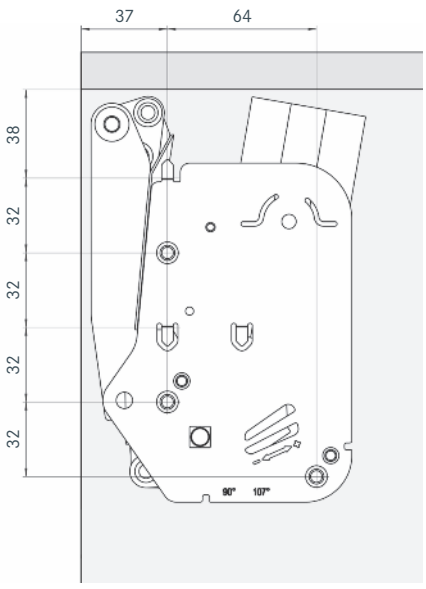

Ansicht von rechts (linker Beschlag)

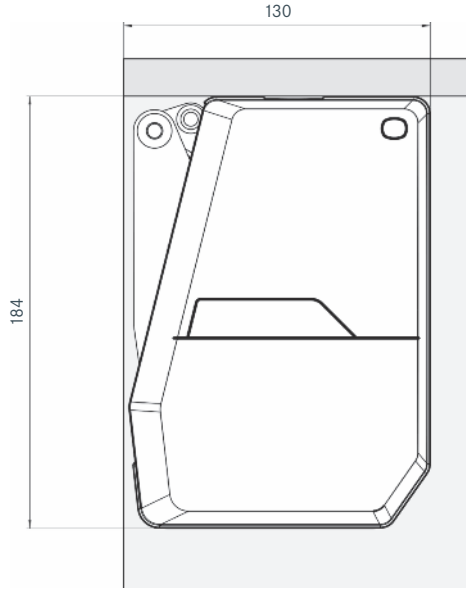

Linker Beschlag mit Abdeckkappe

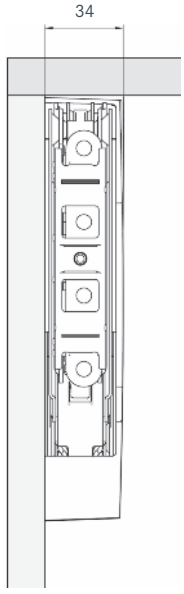

Frontansicht

Frontanbindung für FREEflap mini und FREEflap forte

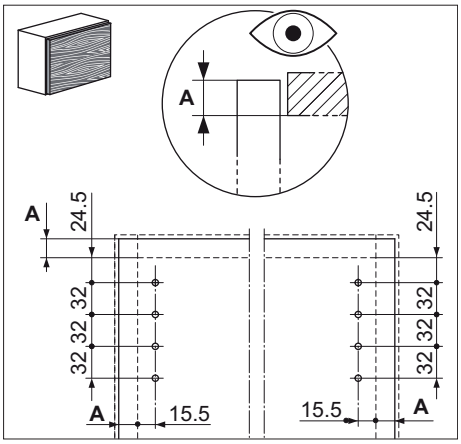

Frontanbindung für Holzfronten und breite Aluminiumrahmen

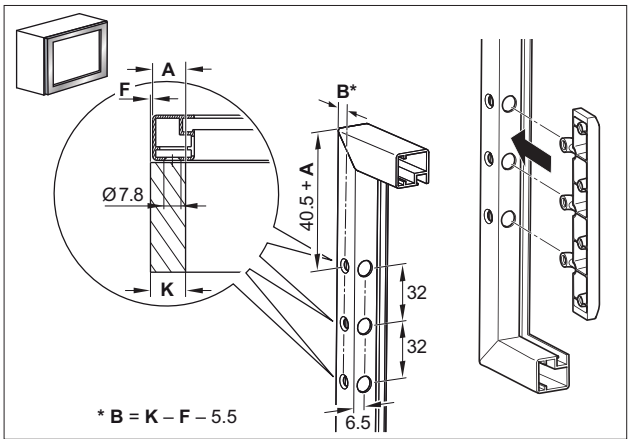

Frontanbindung für 20 mm Aluminiumrahmen

FREEflap mini

	FREEflap mini - A	FREEflap mini - B	FREEflap mini - C
Art.-Nr.	**27 1661**	**27 1662**	**27 1663**
Korpushöhe **mm**	Frontgewicht* **kg**	Frontgewicht* **kg**	Frontgewicht* **kg**
≥200	1,7 - 4,6	3,7 - 7,9	6,8 - 14,7
≤225	1,5 - 4,1	3,1 - 7,1	6,0 - 13,1
≤250	1,3 - 3,8	2,9 - 6,4	5,4 - 11,8
≤275	1,2 - 3,3	2,5 - 5,7	4,8 - 10,6
≤300	1,1 - 3,1	2,4 - 5,1	4,4 - 9,6
≤325	1,0 - 2,8	2,1 - 4,6	4,0 - 8,8
≤350	0,9 - 2,6	2,0 - 4,2	3,7 - 8,1
≤375	0,9 - 2,3	1,9 - 3,8	3,5 - 7,5
≤400	0,8 - 2,1	1,7 - 3,6	3,2 - 7,0
≤425	0,7 - 1,9	1,5 - 3,4	2,9 - 6,5
≤450	0,6 - 1,7	1,4 - 3,2	2,7 - 6,1

*Frontgewicht inkl. Griff

Ein Set besteht aus:
2 FREEflap mini-Beschlägen (rechts und links)
2 Abdeckkappen für den Beschlag (rechts und links)
2 Frontbefestigungsplatten
Bohrschablone

Gesamtöffnungswinkel: 107°

Farben:
grau (7035)
weiß (9966)

FREEflap forte

	FREEflap forte - D	FREEflap forte - E	FREEflap forte - F	FREEflap forte - G
Art.-Nr.	**27 1664**	**27 1665**	**27 1666**	**27 1667**
Korpushöhe **mm**	Frontgewicht* **kg**	Frontgewicht* **kg**	Frontgewicht* **kg**	Frontgewicht* **kg**
≥350	5,2 - 11,0	6,7 - 14,3	10,1 - 21,4	13,5 - 27,3
≤375	4,9 - 10,2	6,3 - 13,1	9,4 - 19,8	12,5 - 25,2
≤400	4,7 - 9,6	5,9 - 12,4	8,9 - 18,6	11,8 - 23,3
≤425	4,4 - 9,0	5,6 - 11,6	8,3 - 17,4	11,0 - 21,8
≤450	4,1 - 8,4	5,2 - 10,9	7,8 - 16,3	10,4 - 20,5
≤475	3,9 - 8,0	4,9 - 10,3	7,4 - 15,4	9,8 - 19,3
≤500	3,7 - 7,5	4,7 - 9,7	7,0 - 14,6	9,2 - 18,3
≤525	3,5 - 7,1	4,4 - 9,2	6,6 - 13,9	8,8 - 17,3
≤550	3,3 - 6,8	4,2 - 8,8	6,3 - 13,2	8,3 - 16,5
≤575	3,2 - 6,5	4,0 - 8,4	6,0 - 12,5	8,0 - 15,6
≤600	3,0 - 6,2	3,8 - 8,0	5,7 - 12,0	7,6 - 15,0
≤625	2,8 - 5,9	3,6 - 7,6	5,4 - 11,5	7,2 - 14,4
≤650	2,6 - 5,6	3,4 - 7,3	5,3 - 11,0	6,9 - 14,0

*Frontgewicht inkl. Griff

Ein Set besteht aus:
2 FREEflap forte-Beschlägen (rechts und links)
2 Abdeckkappen für den Beschlag (rechts und links)
2 Frontbefestigungsplatten
Bohrschablone

Gesamtöffnungswinkel: 107°
90° Öffnungswinkelbegrenzung im Beschlag integriert

Farben:
grau (7035)
weiß (9966)

Adapter — **Art.-Nr. 27 1687**
für 20 mm Aluminiumrahmen
vernickelt (0006)

Öffnungswinkelbegrenzer 90° — **Art.-Nr. 27 1688**
für FREEflap mini
grau (7035)

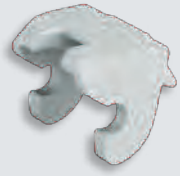

Ideal bei grifflosen Fronten. Einfach drücken...

die Front öffnet...

einen bequemen Eingriffspalt.

Danach: gewohnt federleichtes manuelles Öffnen mit Multi-Position-STOPP.

NOCH MEHR KOMFORT UND VIELSEITIGKEIT:

FREEflap push-to-open

IDEAL FÜR GRIFFLOSE FRONTEN

KESSEBÖHMER

		Art.-Nr.	Art.-Nr.	Art.-Nr.	Art.-Nr.	Art.-Nr.
Einbohren		1 x **27 1932**	1 x **27 1933**	1 x **27 1934**	2 x **27 1933**	2 x **27 1934**
Aufschrauben		1 x	1 x	1 x	2 x	2 x
37 mm		**27 1935**	**27 1936**	**27 1937**	**27 1936**	**27 1937**
28 mm		**27 1938**	**27 1939**	**27 1940**	**27 1939**	**27 1940**
FREEflap mini Korpushöhe **mm**				Frontgewicht **kg**		
250	**A**	1,3 - 3,1	3,1 - 3,8	-	-	-
	B	-	2,9 - 5,1	5,1 - 6,4	-	-
	C	-	-	5,4 - 6,9	6,9 -10,5	10,5 -11,8
275	**A**	1,2 - 3,0	3,0 - 3,3	-	-	-
	B	2,5 - 3,3	3,3 - 5,0	5,0 - 5,7	-	-
	C	-	-	4,8 - 6,8	6,8 -10,0	10,0 -10,6
300	**A**	1,1 - 2,7	2,7 - 3,1	-	-	-
	B	2,4 - 3,0	3,0 - 4,6	4,6 - 5,1	-	-
	C	-	-	4,4 - 6,6	6,6 - 9,6	-
325	**A**	1,0 - 2,6	2,6 - 2,8	-	-	-
	B	2,1 - 3,0	3,0 - 4,2	4,2 - 4,6	-	-
	C	-	-	4,0 - 6,0	6,0 - 8,8	-
350	**A**	0,9 - 2,4	2,4 - 2,6	-	-	-
	B	2,0 - 2,9	2,9 - 4,2	-	-	-
	C	-	3,7 - 3,9	3,9 - 5,9	5,9 - 8,1	-
375	**A**	0,9 - 2,3	-	-	-	-
	B	1,9 - 2,7	2,7 - 3,8	-	-	-
	C	-	3,5 - 3,9	3,9 - 5,7	5,7 - 7,5	-
400	**A**	0,8 - 2,1	-	-	-	-
	B	1,7 - 2,7	2,7 - 3,6	-	-	-
	C	-	3,2 - 3,8	3,8 - 5,6	5,6 - 7,0	-
FREEflap forte Korpushöhe **mm**				Frontgewicht **kg**		
400	**D**	-	4,7 - 9,0	9,0 - 9,6	-	-
	E	-	5,9 - 7,9	7,9 -11,6	11,6 -12,4	-
	F	-	-	8,9 -10,7	10,7 -17,2	17,2 -18,6
	G	-	-	11,8 -12,3	12,3 -17,9	17,9 -23,3
450	**D**	4,1 - 5,0	5,0 - 8,4	-	-	-
	E	-	5,2 - 7,9	7,9 -10,9	-	-
	F	-	-	7,8 -10,2	10,2 -16,3	-
	G	-	-	10,4 -10,8	10,8 -16,7	16,7 -20,5
500	**D**	3,7 - 4,9	4,9 - 7,5	-	-	-
	E	-	4,7 - 7,8	7,8 - 9,7	-	-
	F	-	-	7,0 -10,0	10,0 -14,6	-
	G	-	-	9,2 -10,7	10,7 -16,0	16,0 -18,3
550	**D**	3,3 - 4,9	4,9 - 6,8	-	-	-
	E	4,2 - 4,5	4,5 - 7,5	7,5 - 8,8	-	-
	F	-	6,3 - 6,8	6,8 - 9,7	9,7 -13,2	-
	G	-	-	8,3 -10,4	10,4 -15,3	15,3 -16,5
600	**D**	3,0 - 4,7	4,7 - 6,2	-	-	-
	E	3,8 - 4,2	4,2 - 7,2	7,2 - 8,0	-	-
	F	-	5,7 - 6,7	6,7 - 9,2	9,2 -12,0	-
	G	-	-	7,6 -10,2	10,2 -15,0	-

grau (7035)

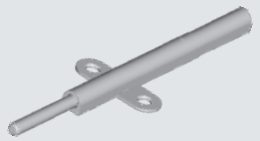

grau (7035)

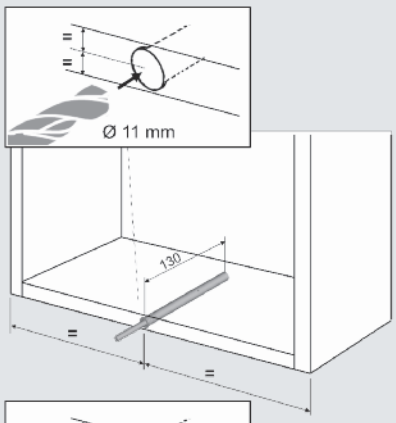

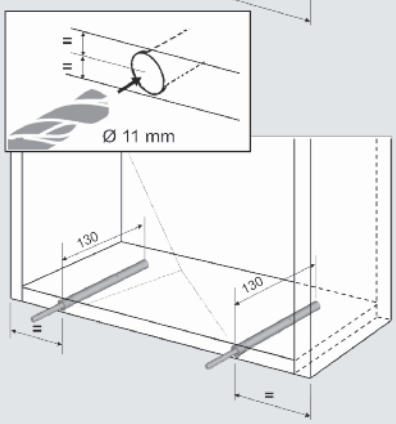

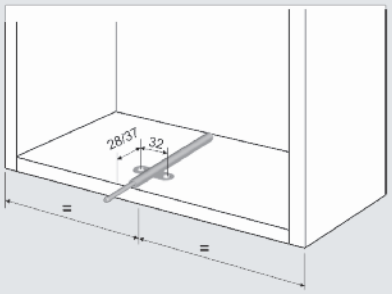

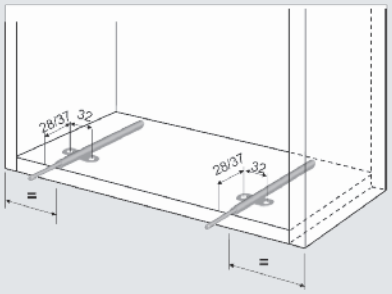

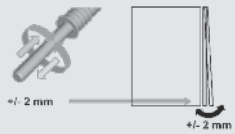

LEICHTES DRÜCKEN GENÜGT

KESSEBÖHMER

eTouch®

eTouch ÖFFNET SCHRÄNKE UND NEUE MÖGLICHKEITEN.
SO EINFACH UND ELEGANT LIESSEN SICH SCHRÄNKE NOCH NIE ÖFFNEN!
EIN SANFTER DRUCK GEGEN DIE FRONT LÖST EINEN VOLLAUTOMATISCHEN
SANFTEN UND HARMONISCHEN ÖFFNUNGSVORGANG AUS.
ELEKTRISCH UNTERSTÜTZT, ZUVERLÄSSIG UND GERÄUSCHARM.

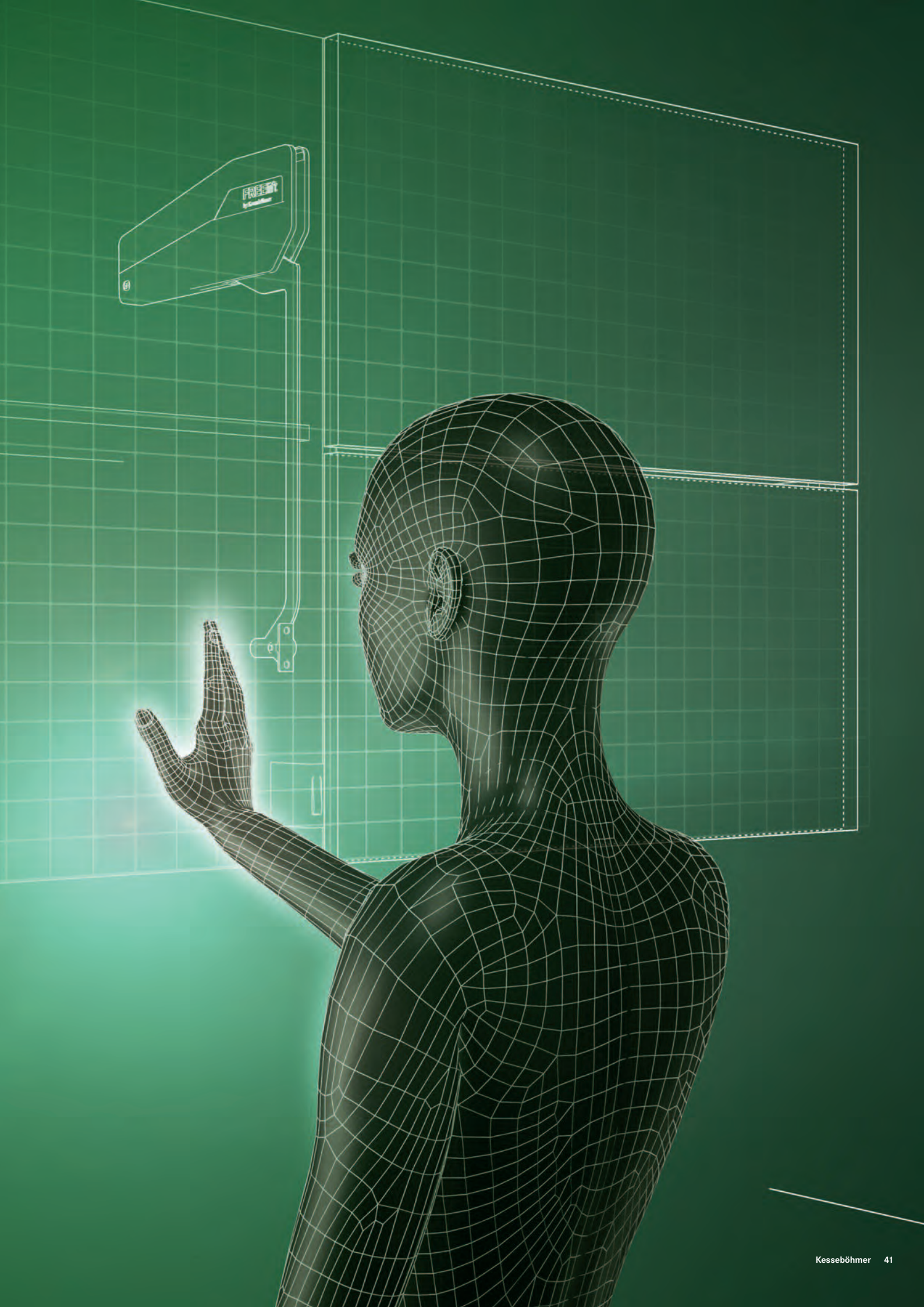

FEATURES & BENEFITS:

- Öffnet die Front nach leichtem Druck vollautomatisch
- Nur EIN Antrieb für FREEfold, swing & slide
- Ohne Einschränkung nachrüstbar auf die bekannten Typologien
- Freilauf mit der bekannten FREElift Laufruhe
- Keine zusätzliche Bearbeitung der Fronten notwendig
- Programmierbare Zusatzfunktionen
- Integrierte Hinderniserkennung

KOMFORT GANZ OBEN:

FREElift eTouch

ELEGANTE LIFTBEWEGUNG OHNE JEDEN KRAFTAUFWAND

KESSEBÖHMER

DIE KOMPLETTE FREElift FAMILIE ERHÄLT EIN ELEKTRONISCHES UPGRADE IN SACHEN BEDIENKOMFORT. Laufruhe, Leichtigkeit und ein kompaktes Design zeichnen die Lifter von Kesseböhmer aus. Die elektronische Kraftunterstützung eTouch sorgt ab sofort für noch mehr Bedienkomfort. Ein sanftes Berühren der Front genügt, um den fließenden Bewegungsablauf zu starten. Automatisch und ohne jede weitere Kraftunterstützung werden selbst schwere Fronten elegant geliftet. Und durch Antippen des innenliegenden Tasters genauso schwerelos wieder geschlossen.

Der elektronische Antrieb ersetzt die sonst übliche Handkraft, schränkt aber die manuelle Bedienbarkeit nicht ein. Beispielsweise bei Stromausfall kann wie gewohnt per Hand geliftet werden. Der neue eTouch setzt das bewährte Prinzip des elektronischen Öffnens konsequent im Hängeschrank fort.

kesseboehmer.de/etouch »

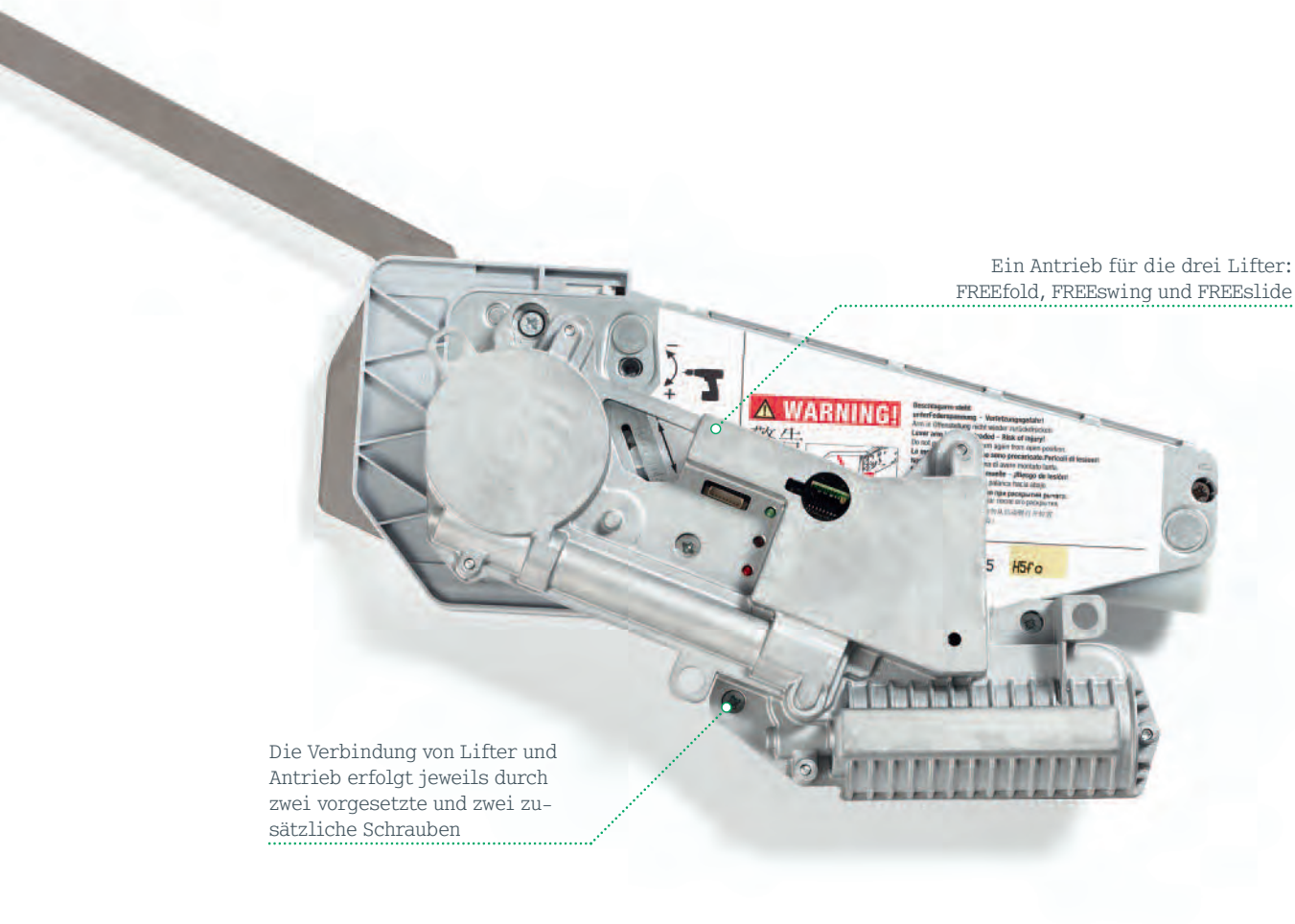

Ein Antrieb für die drei Lifter: FREEfold, FREEswing und FREEslide

Die Verbindung von Lifter und Antrieb erfolgt jeweils durch zwei vorgesetzte und zwei zusätzliche Schrauben

KOMFORTABEL KOMPATIBEL

PROBLEMLOS NACHRÜSTBAR

KESSEBÖHMER

eTouch BENÖTIGT KEINE SPEZIELL KONSTRUIERTEN LIFTER, SONDERN BASIERT AUF DEM BEWÄHRTEN. eTouch ist die elektronische Aufrüstung der bekannten und bewährten FREElift Familie. Dabei deckt ein Antrieb bereits die drei Lifter FREEfold, FREEswing und FREEslide ab. Der FREEflap wird mit einem weiteren Antrieb versehen. Beide Varianten sind problemlos nachrüstbar.

Bei der Montage kommen alle Lifter mit dem bekannten Bohrbild aus. Die Verbindung von Lifter und Antrieb erfolgt jeweils durch zwei vorgesetzte und zwei zusätzliche Schrauben. Beim Verbau sind lediglich für den Sensor und die Kabeldurchführung zusätzliche Bohrungen erforderlich. Eine entsprechende Bohrschablone ist im Lieferumfang enthalten

kesseboehmer.de/etouch »

FREElift
by Kesseböhmer

Abb.: Maße in mm

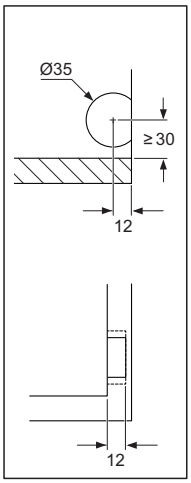

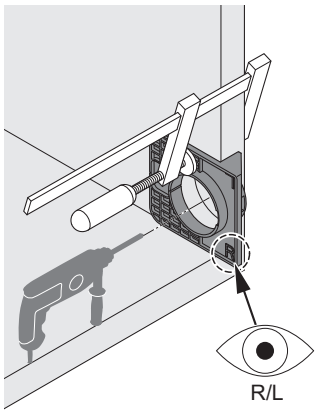

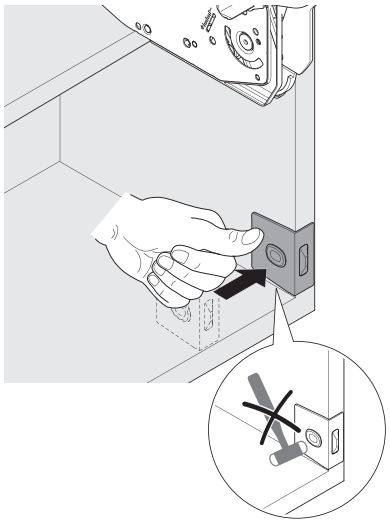

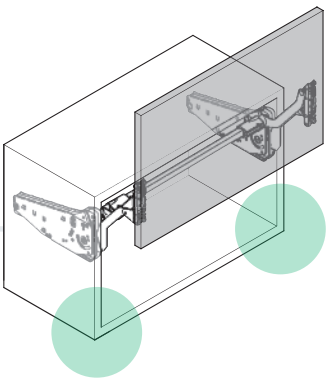

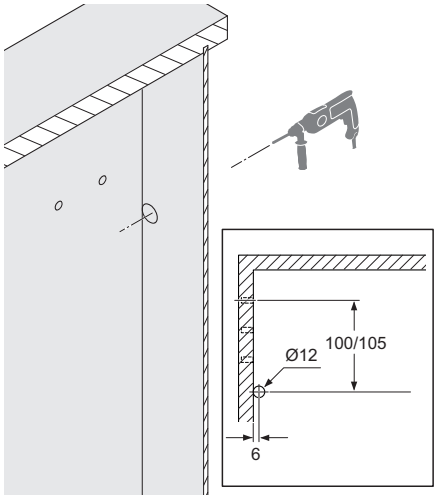

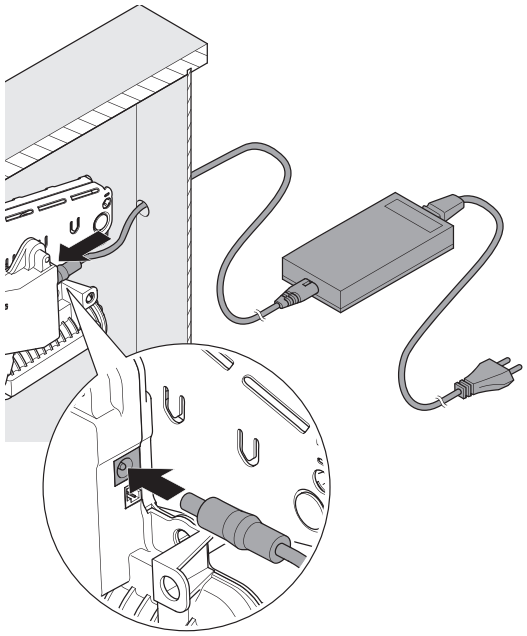

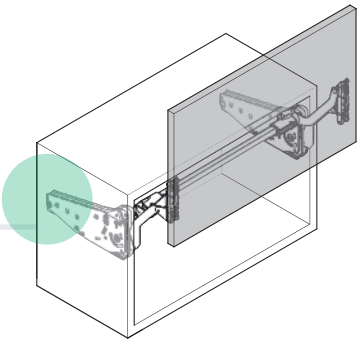

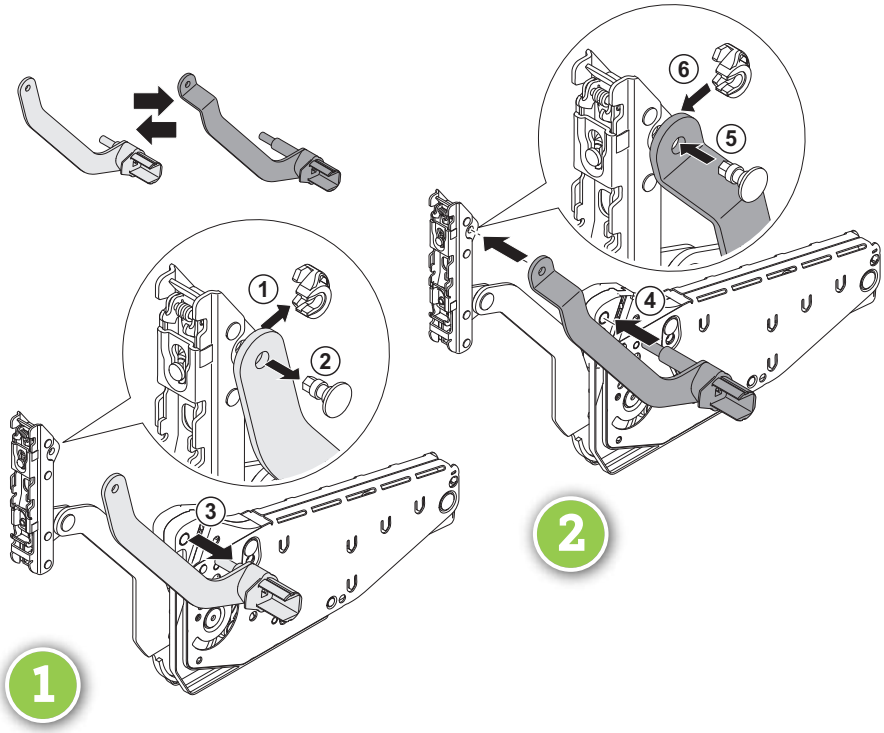
1
2
3
4
5
6
1
2

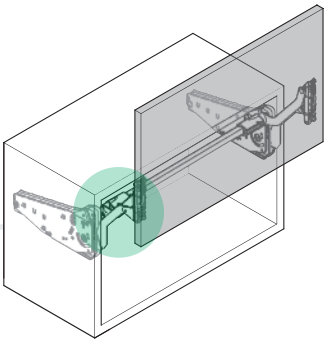

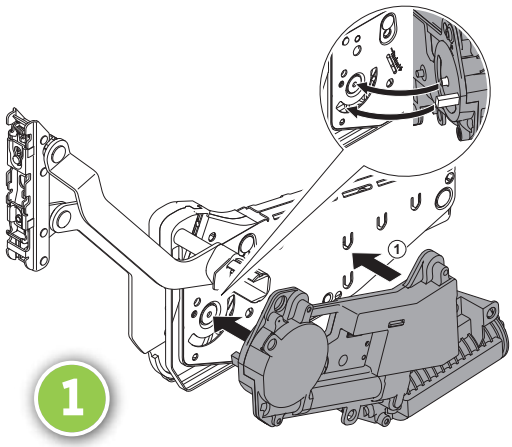
1
1

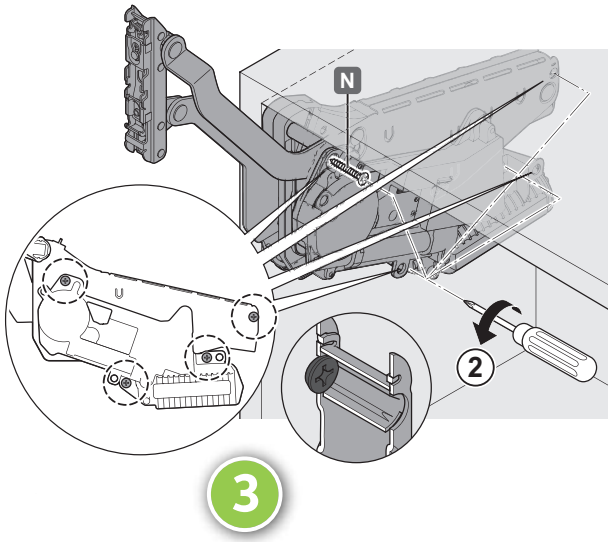
N
2
3

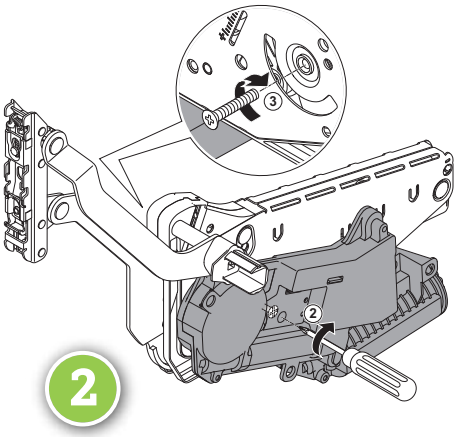
3
2
2

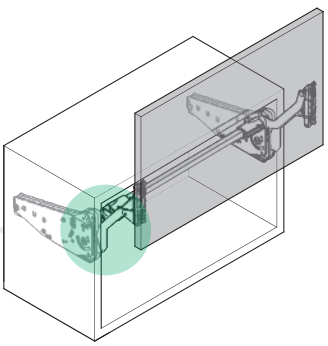

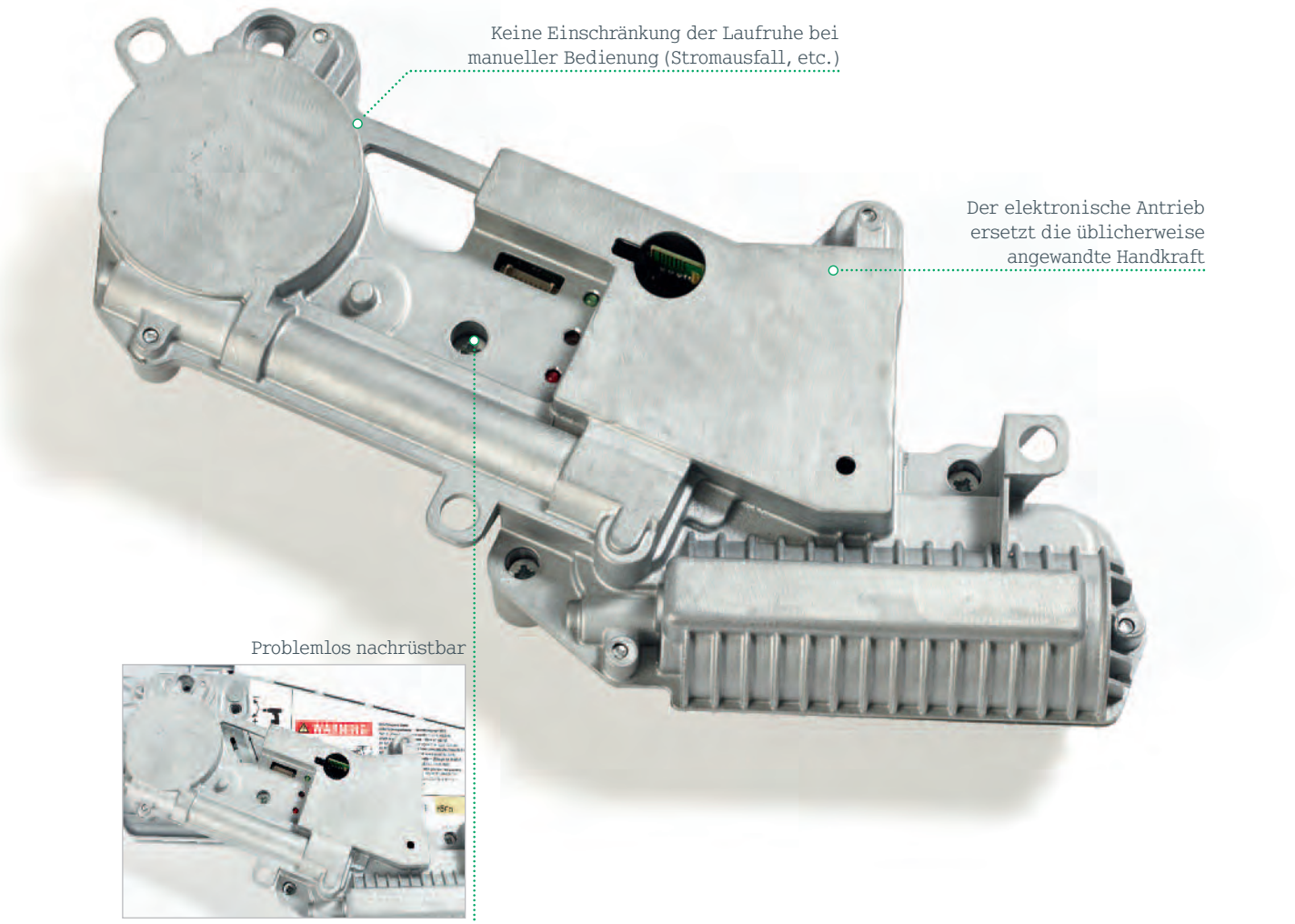

An alles gedacht – Integrierte Lichtsteuerung

Anschlußmöglichkeit für 24 V Beleuchtungssystem.

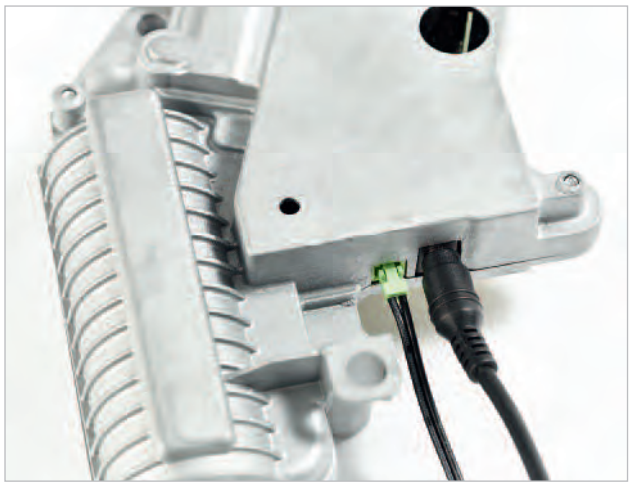

Verbindungskabel einstecken und die Beleuchtung wird beim Öffnen & Schließen ein- bzw. ausgeschaltet.

	Art.-Nr.
Set eTouch-Antrieb FREEfold/FREEswing/FREEslide	**27 1962**

1x Antriebseinheit (m. 2 vormont. Holzschrauben 4x 10mm)
1x M4x 8mm
1x Holzschraube 4x 35mm
1x Netzteil
2x Funktaster
1x Bohrschablone KS

Set eTouch Schwinge FREEslide (Austauschhebelarm LINKS)
vernickelt (0006)

Hebellängen-Typ:	
O	**27 1964**
P	**27 1965**
Q	**27 1966**
R	**27 1967**

Set eTouch Schwinge FREEswing (Austauschhebelarm LINKS) **27 1968**
vernickelt (0006)

Netzkabel eTouch FREEfold/FREEswing/FREEslide/FREEflap
schwarz (9005)

Ländervariante:	
EU	**27 1973**
US/JPN	**27 1974**
AUS	**27 1975**
UK	**27 1976**

Torsionsstange
Aluminium eloxiert (0038)

Korpusbreite mm	Korpusstärke mm	Länge mm	Art.-Nr.
450	16/19	299	**27 1977**
500	16/19	349	**27 1978**
600	16/19	449	**27 1979**
800	16/19	649	**27 1980**
900	16/19	749	**27 1981**
1.000	16/19	849	**27 1982**
1.200	16/19	1.049	**27 1983**
KB	16/19	**KB**-(2 x **K**)-88-25	

Set eTouch Abdeckkappe FREEfold **27 1969**

grau (7035)
weiß (9966)

Set eTouch Abdeckkappe FREEswing **27 1971**

grau (7035)
weiß (9966)

Set eTouch Abdeckkappe FREEslide **27 1970**

grau (7035)
weiß (9966)

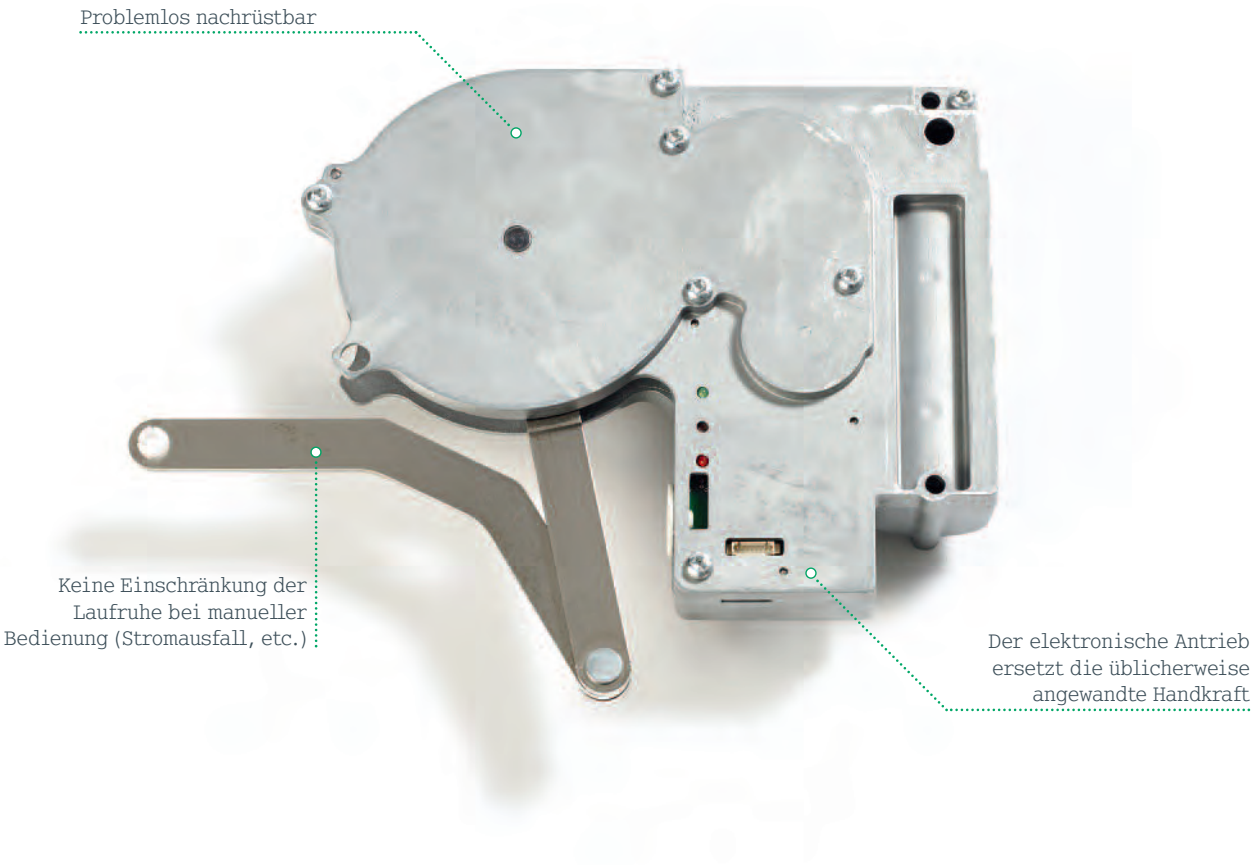

	Art.-Nr.
Set eTouch-Antrieb FREEflap grau (7035) 1x Antriebseinheit 1x eTouch Frontanbindung (zum Austausch) 1x M4x 8mm 1x Holzschraube 4x 50mm 1x Holzschraube 4x 60mm 1x Netzteil 2x Funktaster 1x Bohrschablone KS	**27 1963**

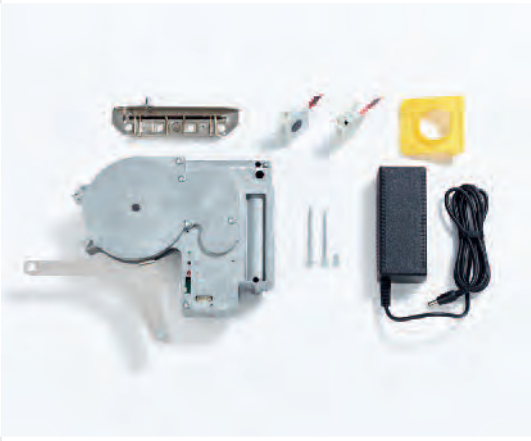

Set eTouch Abdeckkappe FREEflap grau (7035) weiß (9966)	**27 1972**

Netzkabel eTouch FREEfold/FREEswing/FREEslide/FREEflap schwarz (9005)	Ländervariante:	
	EU	**27 1973**
	US/JPN	**27 1974**
	AUS	**27 1975**
	UK	**27 1976**

FEATURES & BENEFITS:

- Einfache & bewährte Technologie
- Wertige Anmutung
- Simple Montage
- Flexible Einsatzmöglichkeiten
- Rechts und links verbaubar

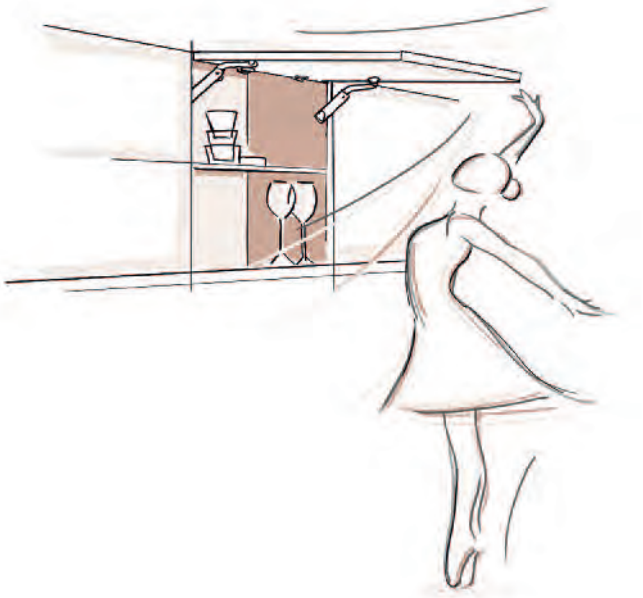

EINFACH GUT!

FREElight

DER PREIS-WERTIGE EINSTIEG IN UNSERE LIFTER-FAMILIE

KESSEBÖHMER

DER NEUE FREElight IST DER PREIS-WERTIGE EINSTIEG IN DIE FREElift-FAMILIE IN GEWOHNTER KESSEBÖHMER-QUALITÄT. Der neue FREElight ist ein vielseitiger Lifter, der in Kombination mit gängigen Klappen- oder Türscharnieren zum Einsatz kommt. Er verbindet einen attraktiven Preis mit einer flexiblen Einsetzbarkeit. Der FREElight hebt und senkt Fronten an Ober- und Hängeschränken bis zu 5,5 kg Frontgewicht bei 400 mm Fronthöhe. Eine folgende stärkere Variante wird das Leistungsspektrum noch erweitern.

Der FREElight ist gerade auch für grifflose Fronten ideal geeignet. Dank der ClickFixx Technik ist die Montage einfach, sicher und schnell: das Aufsteck-Montageprinzip funktioniert werkzeuglos. Der neue FREElight findet im Küchen- genauso wie im Wohnmöbelbau ein breites Einsatzgebiet.

kesseboehmer.de/freelight »

Frontanbindung
sowohl mit Euro- als
auch Holzschrauben möglich

Geringster Montageaufwand.

EINFACHE MONTAGE MIT WENIGEN HANDGRIFFEN. Nach Anschrauben der Korpus- und Frontanbindung wird der FREElight einfach aufgesteckt.

Korpusanbindung
sowohl mit Euro- als
auch Holzschrauben möglich

Montage der Front an den Korpus.

Beim FREElight wird die Front ...

abhängig von der Frontbreite mittels ...

Topfscharnieren am Korpus befestigt.
Auch die Frontjustage erfolgt über die Topfscharniere.

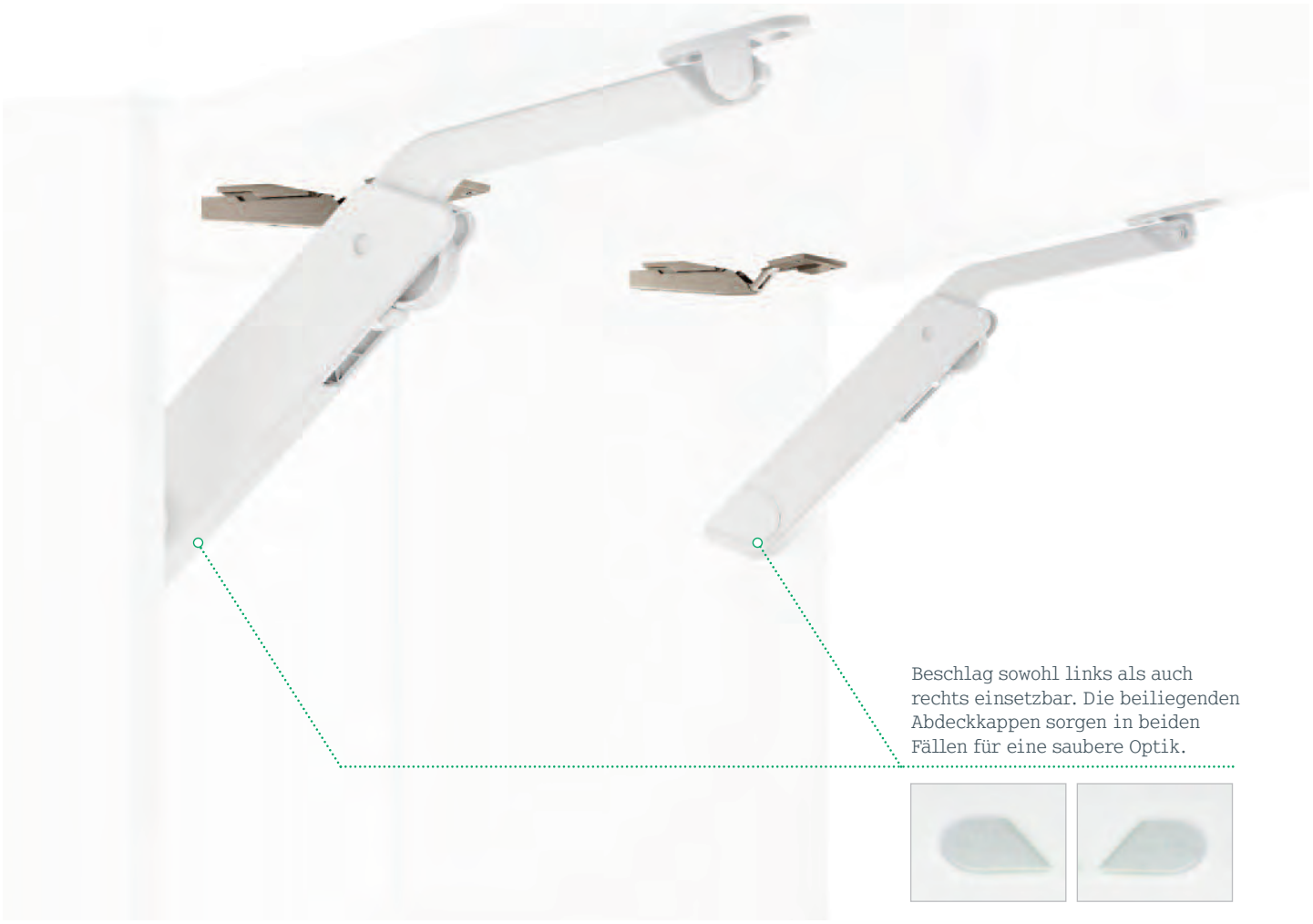

Beschlag sowohl links als auch rechts einsetzbar. Die beiliegenden Abdeckkappen sorgen in beiden Fällen für eine saubere Optik.

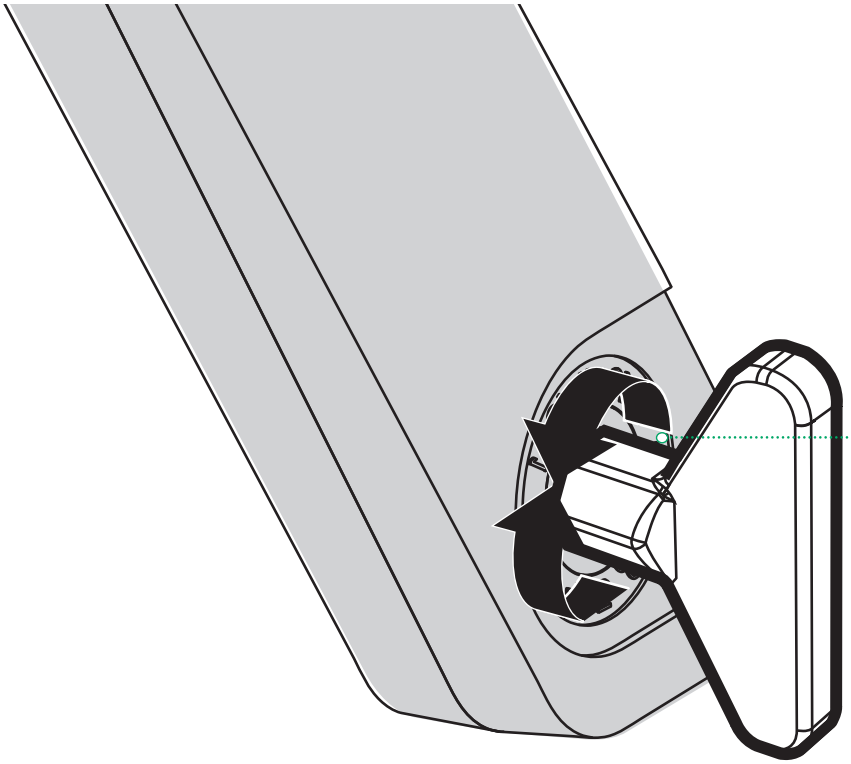

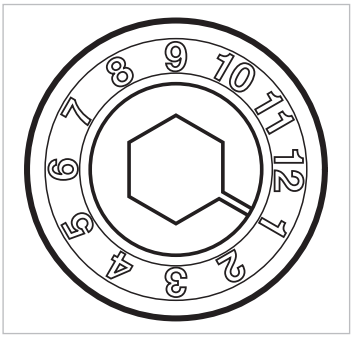

Stufenweise Krafteinstellung durch Innensechskantschlüssel

Fronthöhe **mm**	Frontgewicht* bei Öffungswinkel			Typ	Art.-Nr.
	75°	**90°**	**110°**		
275	-	2,8 - 3,8	1,9 - 2,8	A	**27 2032**
	-	3,5 - 6,0	2,6 - 4,3	B	**27 2033**
	-	5,8 -10,5	4,2 - 7,1	D	**27 2035**
300	2,7 - 4,6	2,2 - 3,4	1,1 - 2,4	A	**27 2032**
	4,1 - 8,1	3,3 - 5,7	2,4 - 4,1	B	**27 2033**
	6,7 -12,5	5,2 - 9,0	4,0 - 7,0	D	**27 2035**
350	2,6 - 4,2	2,1 - 2,9	1,1 - 2,1	A	**27 2032**
	3,8 - 6,5	2,7 - 4,9	2,1 - 3,7	B	**27 2033**
	6,2 -10,9	4,8 - 8,0	3,6 - 6,4	D	**27 2035**
400	2,3 - 3,3	1,6 - 2,3	1,1 - 1,7	A	**27 2032**
	3,0 - 5,8	2,3 - 4,6	1,7 - 3,2	B	**27 2033**
	5,6 -10,2	4,3 - 7,9	3,2 - 5,5	D	**27 2035**
450	2,2 - 3,1	1,3 - 2,2	1,0 - 1,6	A	**27 2032**
	2,7 - 4,6	2,0 - 3,8	1,6 - 2,8	B	**27 2033**
	5,5 - 9,7	3,8 - 6,3	2,8 - 5,5	D	**27 2035**
500	1,7 - 2,8	1,2 - 2,0	1,0 - 1,4	A	**27 2032**
	2,3 - 4,6	1,7 - 3,4	1,3 - 2,5	B	**27 2033**
	4,6 - 8,5	3,4 - 6,0	2,5 - 4,5	D	**27 2035**
550	1,6 - 2,6	1,2 - 1,9	0,8 - 1,3	A	**27 2032**
	2,2 - 4,2	1,7 - 3,0	1,3 - 2,2	B	**27 2033**
	4,1 - 6,6	3,0 - 5,1	2,2 - 3,9	D	**27 2035**
600	1,2 - 2,3	0,9 - 1,6	0,7 - 1,2	A	**27 2032**
	2,1 - 3,9	1,6 - 3,0	1,2 - 2,2	B	**27 2033**
	3,9 - 6,0	3,0 - 4,7	2,2 - 4,3	D	**27 2035**

*Frontgewicht inkl. Griff bei einseitigem Einbau

Auch als push-to-open einsetzbar.
Montagedaten und Spezifikationen finden Sie auf den aktuellen Katalogseiten oder fragen Sie Ihren Kesseböhmer-Ansprechpartner.

Set FREElight **Art.-Nr.**

1x Beschlag
1x Abdeckkappe links
1x Abdeckkappe rechts
1x Frontanbindung (für Holz- und Euroschrauben)
1x Korpusanbindung (für Holz- und Euroschrauben)
1x Verstellschlüssel

Typ A	**27 2032**
Typ B	**27 2033**
Typ C	**27 2034**
Typ D	**27 2035**

grau (7035)
weiß (9966)

QUALITÄT

DIE PRODUKTE UNSERES HAUSES

LIEGEN UNS AM HERZEN. Wir möchten, dass sie Ihnen mit einem langen Leben Freude machen. Deshalb achten wir mit Hilfe verschiedenster Prüfsysteme sorgfältig auf gleichbleibend hohe Qualität. Dieses Ziel erreichen wir durch ständige interne und externe Kontrollen und Tests, welche die Belastbarkeit und Sicherheit unserer Beschläge täglich neu auf den Prüfstand stellen. Die wirkenden Kräfte, eng tolerierte Fertigungsmaße und Bewegungsdistanzen sind sensorgeprüft. Die in den Beschlägen entstehenden Federkräfte werden auf präzise Bewegungsabläufe und Maßhaltigkeit in den Justierbereichen streng auf Einhaltung der geringen Toleranzen überwacht. Erst dann sind wir zufrieden und überzeugt, dass unsere Produkte das leisten, was wir uns vorgenommen haben.

Unsere Verarbeitungsprozesse sind zertifiziert, um die Einhaltung der festgelegten Produktanforderungen nachzuweisen. Hochwertige und langlebige Materialien und exakte Passgenauigkeit in der Fertigung sind uns wichtig. So werden in Dauerlauftests chargenweise Stichproben geprüft und bewertet. Zudem findet eine laufende kamerageprüfte Prozessüberwachung statt, einhergehend mit hohen Arbeitssicherheitsstandards für unsere Mitarbeiter.

Unsere Ingenieure setzen in den Bereichen Forschung und Technische Entwicklung auf neuste Technologien und Produktionstechniken und führen diese mit hohem Bedienerkomfort zusammen. Eine Herausforderung, so viel Ingenieurskunst in ästhetisch anspruchsvolles und elegantes Design zu verwandeln. Ein großer Ansporn für uns, wenn wir für diese Symbiosen Auszeichnungen erhalten.

kesseboehmer.de/qualitaet »

159363 0000

Kesseböhmer GmbH | Mindener Str. 208 | 49152 Bad Essen | Germany | Tel.: +49 (57 42) 46-0 | info@kesseboehmer.de | www.kesseboehmer.de